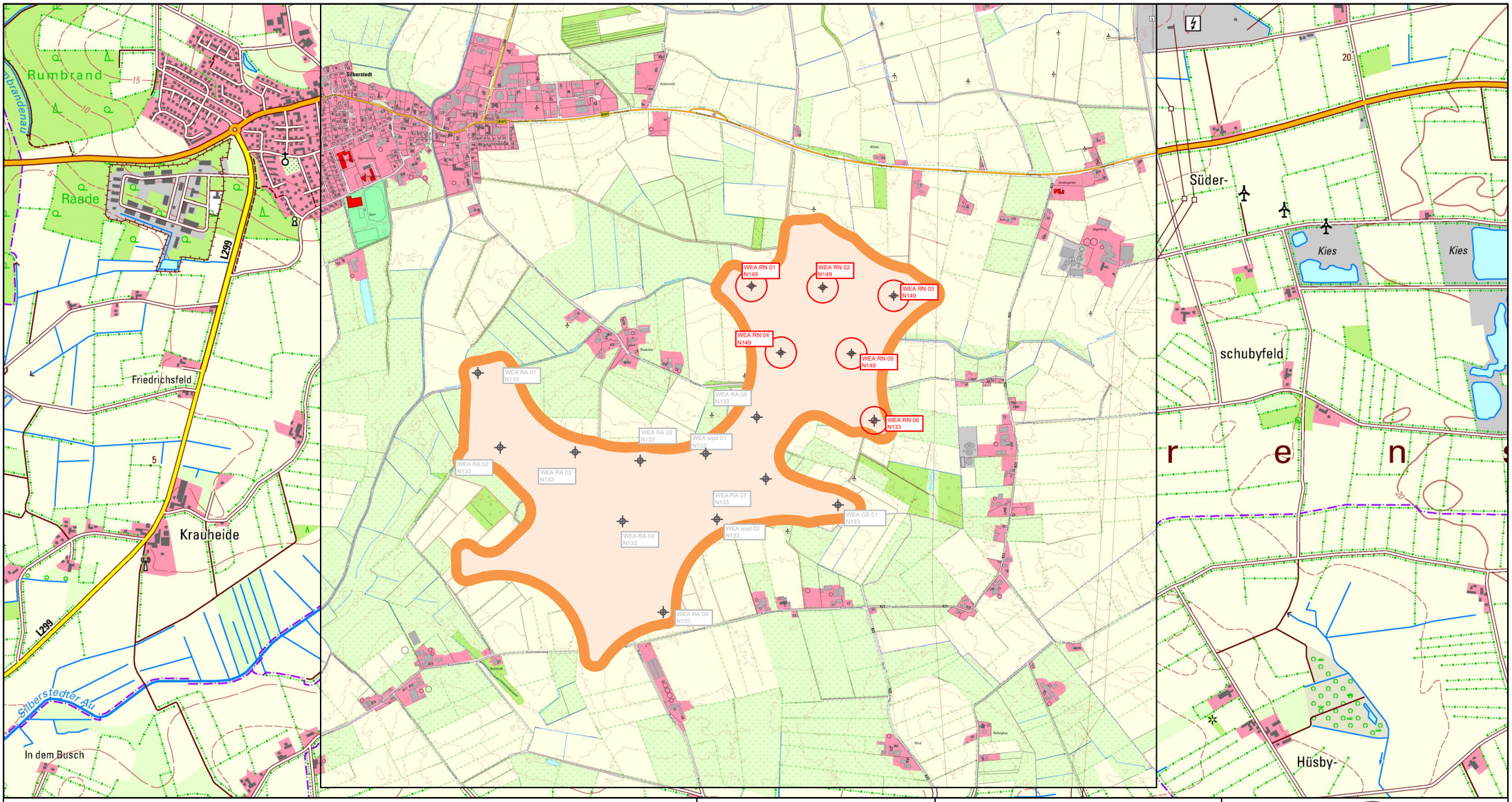

Legende

- WEA - Bestand
- WEA - Rückbau
- WEA - Parallelplanung
- WEA - Beantragt
- Vorranggebiet PR1_SLF_109

Gemeinde Silberstedt

- Erweiterung Windpark -

Betreiber:

Windpark Rosacker Nord GmbH & Co.KG

WEA Abmessungen:

Nabenhöhe:	105,0m | 83,5m
Rotordurchmesser:	149,0m | 133,2m
Gesamthöhe:	180,0m | 149,1m
Nennleistung:	5.700KW | 4.800kW
WEA Typ:	Nordex N149/5.X | N133/4.8

Husum, den 28.03.2024

0 500 1000 Meter

Koordinatensystem : ETRS89 Z32

2.1 Topographische Karte 1 : 25.000

Sachbearbeiter: Thomas Jensen gezeichnet: B. Sörensen

Telefon: +49 (0) 173 8230797

Email: info@erneurbare-energiewerke.sh

ERNEUERBARE ENERGIEWERKE Schleswig-Holstein
Erneuerbare Energiewerke SH GmbH & Co.KG
Industriestr. 14
25813 Husum
0173 8230797

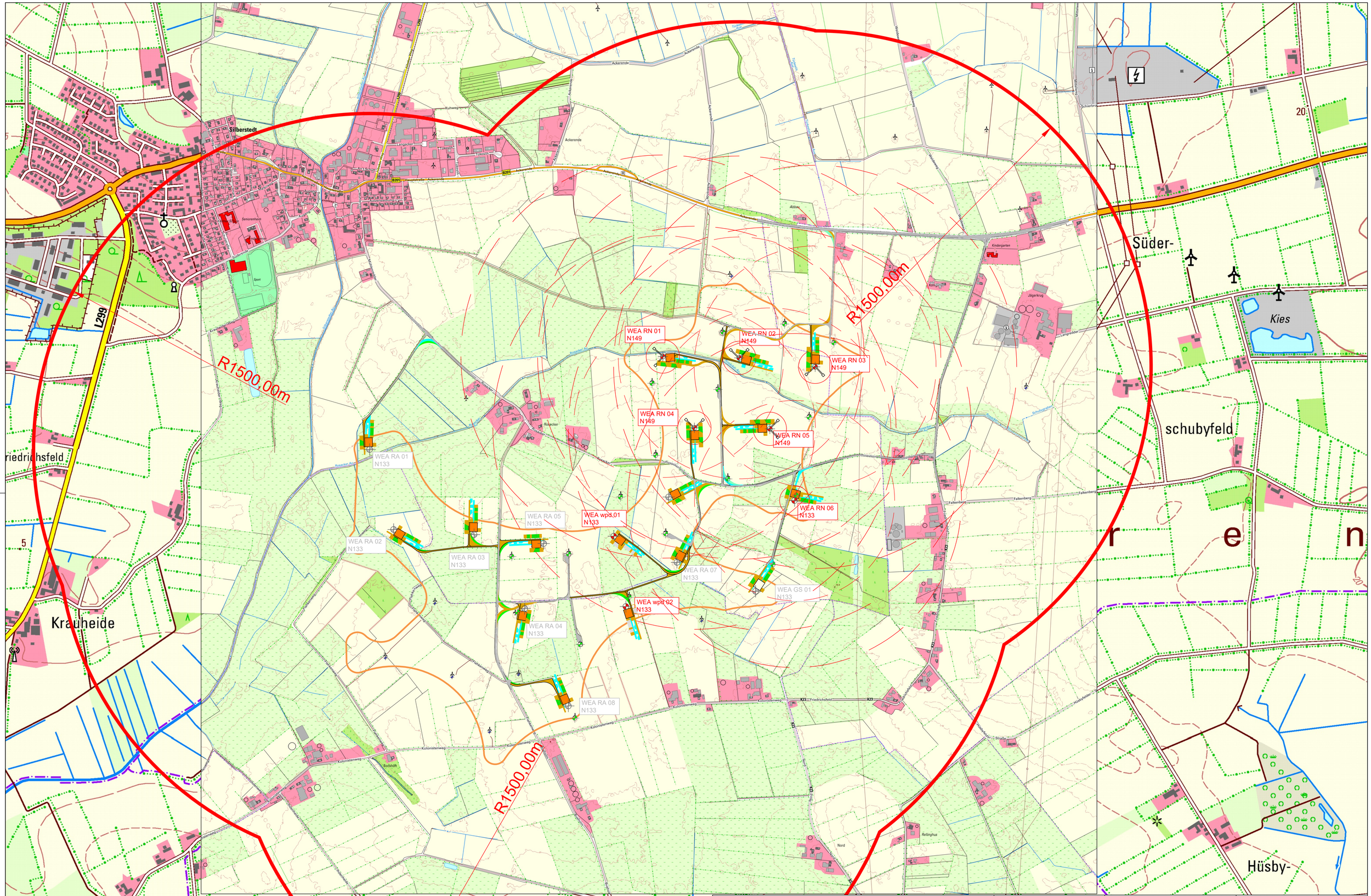

Legende

- WEA - Bestand
- WEA - Rückbau
- WEA - Parallelplanung
- WEA - Beantragt mit Rotordurchmesser
- 3GH = 540,0m I 447,3m
- 5GH = 900,0m I 745,5m
- gepl. Zuwegung & Kanstellplatz mit temporären Flächen
- vorh. Zuwegung
- Vorranggebiet PR1_SLF_109
- 1500 m Abstand zur Bebauung

Gemeinde Silberstedt

- Windpark Silberstedt -

Betreiber:

Windpark Rosacker Nord GmbH & Co.KG

WEA Abmessungen:

Narbenhöhe:	105,0m I 83,5m
Rotordurchmesser:	149,0m I113,2m
Gesamthöhe:	180,0m I 149,1m
Nennleistung:	5.700KW I 4.800kW
WEA Typ:	Nordex N149/5.X I N133 / 4.8

Husum, den 13.02.2025

2.2 Grundkarte

1 : 7.500

Sachbearbeiter: Thomas Jensen (EEW) gezeichnet: B. Sörensen

Telefon: M +49 (0) 173 8230797

Email: info@erneuerbare-energiewerke.sh

ERNEUERBARE ENERGIEWERKE
Erneuerbare Energiewerke SH GmbH & Co. KG
Industriestr. 14
D-25813 Husum
M +49 (0) 173 8230797
F +49 (0) 4841 9811612

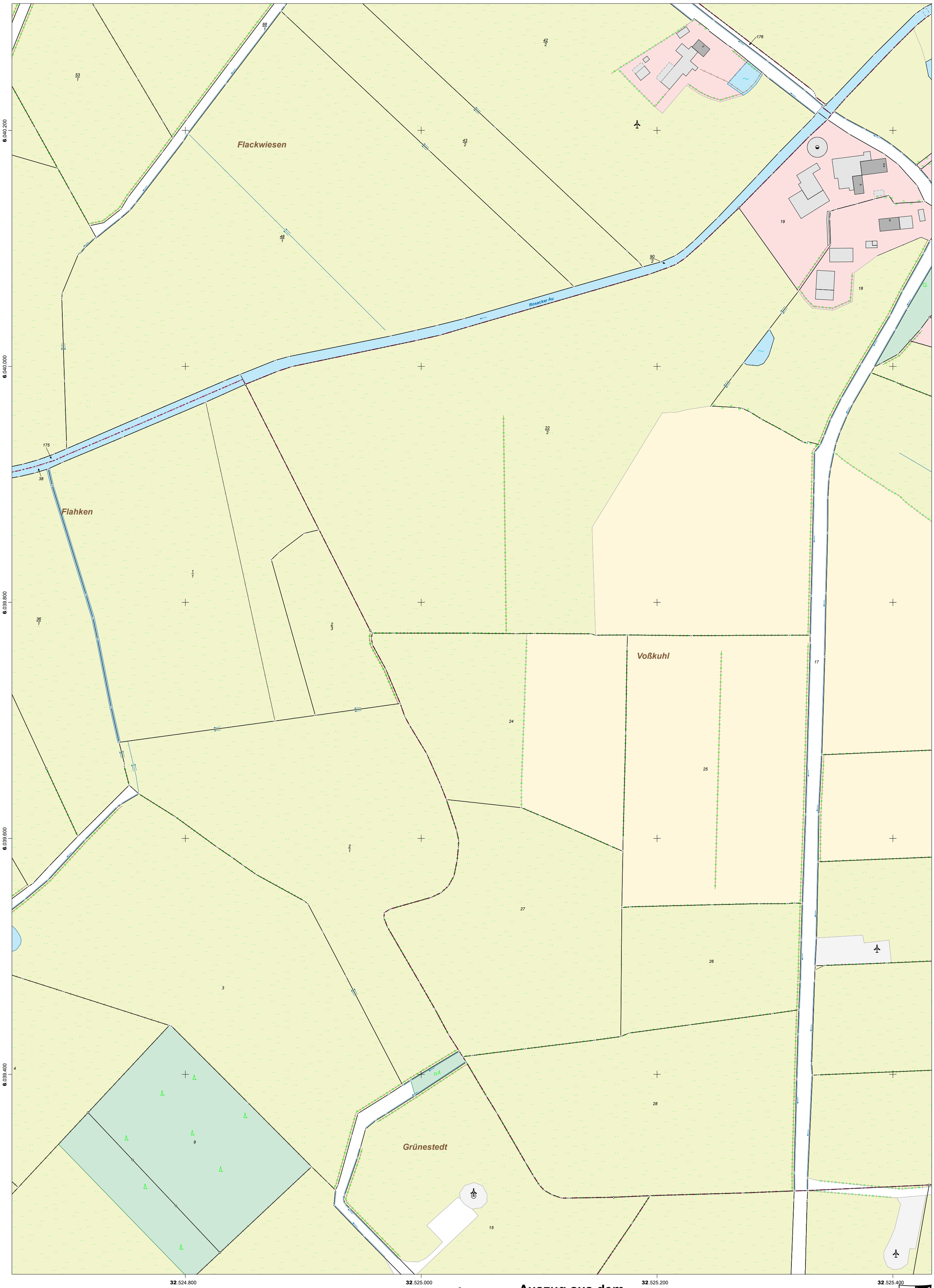

Maßstab: 1:2000 0 20 40 60 Meter

Für den Maßstab dieses Auszugs aus dem Liegenschaftskataster ist der ausgedruckte Maßstabsbalken maßgebend.
Dieser Auszug ist maschinell erstellt und wird nicht unterschrieben. Vervielfältigung, Umarbeitung, Veröffentlichung und Weitergabe an Dritte nur mit Zustimmung des Landesamtes für Vermessung und Geoinformation Schleswig-Holstein oder zum eigenen Gebrauch (§9 Vermessungs- und Katastergesetz in der jeweils geltenden Fassung).

N

Auszug aus dem Liegenschaftskataster

Liegenschaftskarte 1:2000

Erstellt am 16.05.2024

Flurstück: 9/1
Flur: 1
Gemarkung: Ellingstedt

Gemeinde: Ellingstedt
Kreis: Schleswig-Flensburg

Landesamt für
Vermessung und Geoinformation
Schleswig-Holstein

Erteilende Stelle: LVermGeo SH
Mercatorstraße 1
24106 Kiel
Telefon: 0431-383-2019
E-Mail: Geoserver@LVermGeo.landsh.de

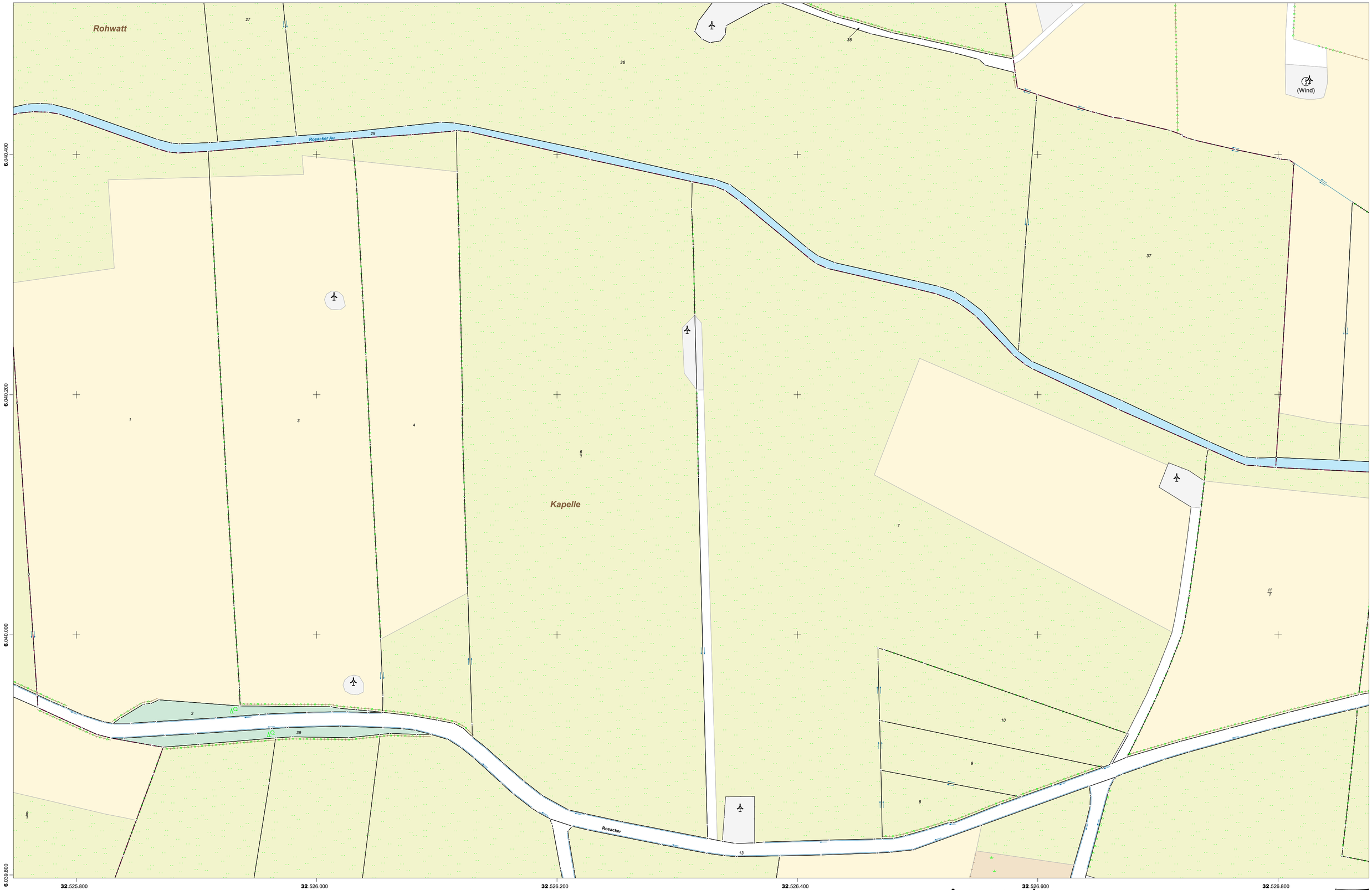

Maßstab: 1:2000 0 20 40 60 Meter

Für den Maßstab dieses Auszugs aus dem Liegenschaftskataster ist der ausgedruckte Maßstabsbalken maßgebend.
Dieser Auszug ist maschinell erstellt und wird nicht unterschrieben. Vervielfältigung, Umarbeitung, Veröffentlichung und Weitergabe an Dritte nur mit Zustimmung des Landesamtes für Vermessung und Geoinformation Schleswig-Holstein oder zum eigenen Gebrauch (§9 Vermessungs- und Katastergesetz in der jeweils geltenden Fassung).

N

Auszug aus dem Liegenschaftskataster

Liegenschaftskarte 1:2000

Erstellt am 16.05.2024

Flurstück: 9/1
Flur: 1
Gemarkung: Ellingstedt

Gemeinde: Ellingstedt
Kreis: Schleswig-Flensburg

Landesamt für
Vermessung und Geoinformation
Schleswig-Holstein

Erteilende Stelle: LVermGeo SH
Mercatorstraße 1
24106 Kiel
Telefon: 0431-383-2019
E-Mail: Geoserver@LVermGeo.landsh.de

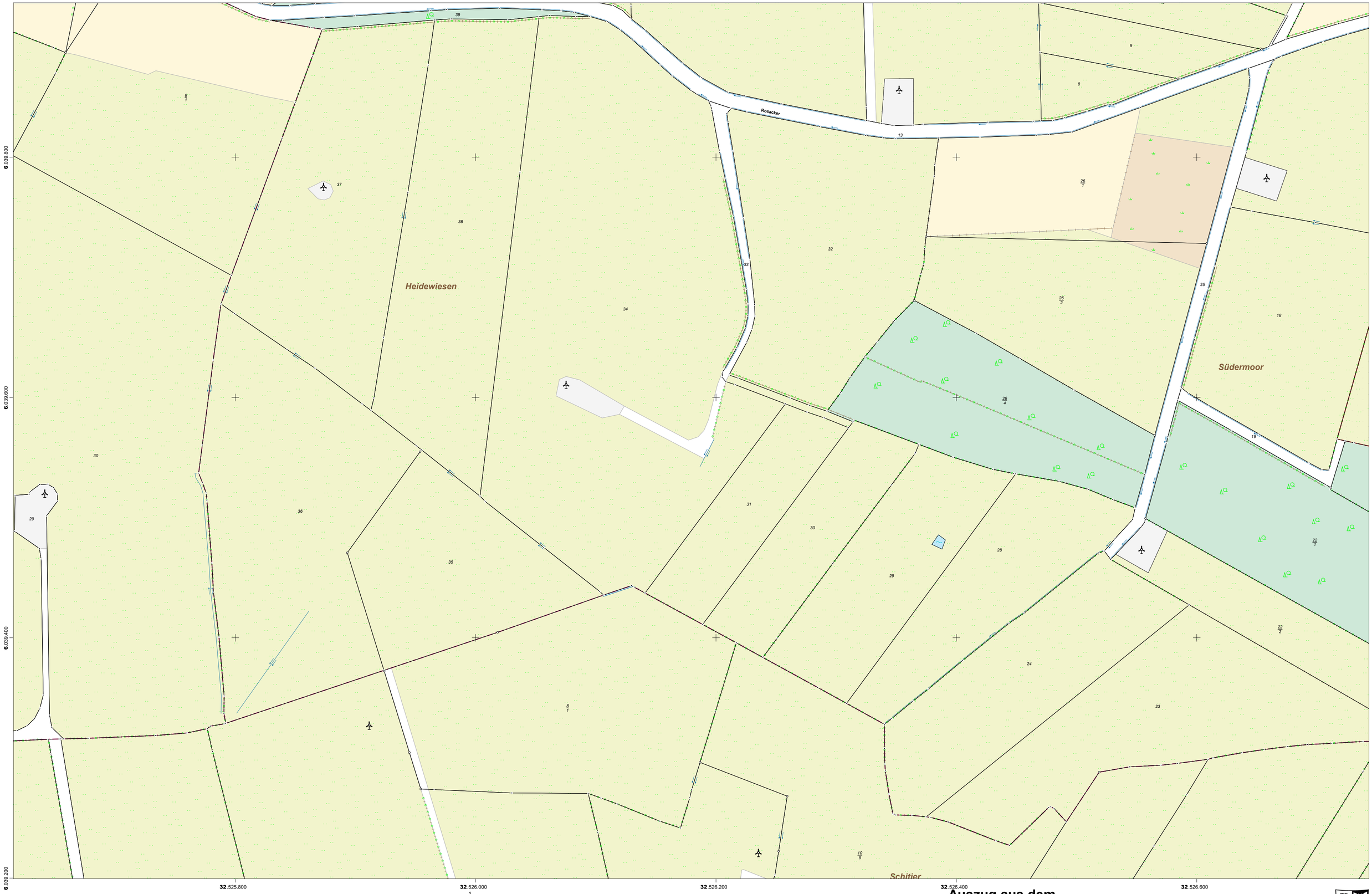

Maßstab: 1:2000 0 20 40 60 Meter

Für den Maßstab dieses Auszugs aus dem Liegenschaftskataster ist der ausgedruckte Maßstabsbalken maßgebend.
Dieser Auszug ist maschinell erstellt und wird nicht unterschrieben. Vervielfältigung, Umarbeitung, Veröffentlichung und Weitergabe an Dritte nur mit Zustimmung des Landesamtes für Vermessung und Geoinformation Schleswig-Holstein oder zum eigenen Gebrauch (§9 Vermessungs- und Katastergesetz in der jeweils geltenden Fassung).

N

Auszug aus dem Liegenschaftskataster

Liegenschaftskarte 1:2000

Erstellt am 16.05.2024

Flurstück: 9/1
Flur: 1
Gemarkung: Ellingstedt

Gemeinde: Ellingstedt
Kreis: Schleswig-Flensburg

Landesamt für
Vermessung und Geoinformation
Schleswig-Holstein

Erteilende Stelle: LVermGeo SH
Mercatorstraße 1
24106 Kiel
Telefon: 0431-383-2019
E-Mail: Geoserver@LVermGeo.landsh.de

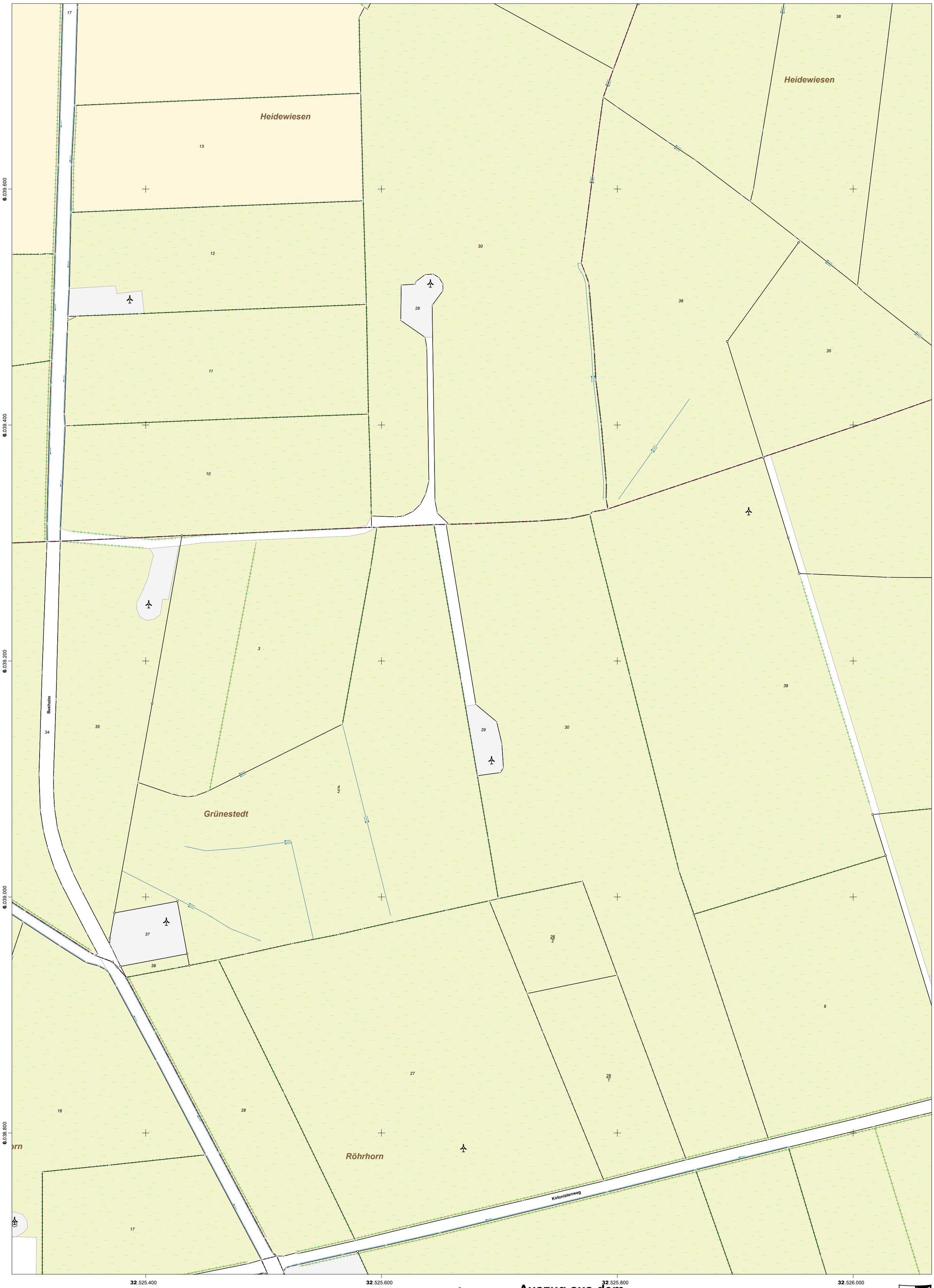

Maßstab: 1:2000 0 20 40 60 Meter

Für den Maßstab dieses Auszugs aus dem Liegenschaftskataster ist der ausgedruckte Maßstabsbalken maßgebend.
Dieser Auszug ist maschinell erstellt und wird nicht unterschrieben. Vervielfältigung, Umarbeitung, Veröffentlichung und Weitergabe an Dritte nur mit Zustimmung des Landesamtes für Vermessung und Geoinformation Schleswig-Holstein oder zum eigenen Gebrauch (§9 Vermessungs- und Katastergesetz in der jeweils geltenden Fassung).

N

Auszug aus dem Liegenschaftskataster

Liegenschaftskarte 1:2000

Erstellt am 16.05.2024

Flurstück: 9/1
Flur: 1
Gemarkung: Ellingstedt

Gemeinde: Ellingstedt
Kreis: Schleswig-Flensburg

Landesamt für
Vermessung und Geoinformation
Schleswig-Holstein

Erteilende Stelle: LVermGeo SH
Mercatorstraße 1
24106 Kiel
Telefon: 0431-383-2019
E-Mail: Geoserver@LVermGeo.landsh.de

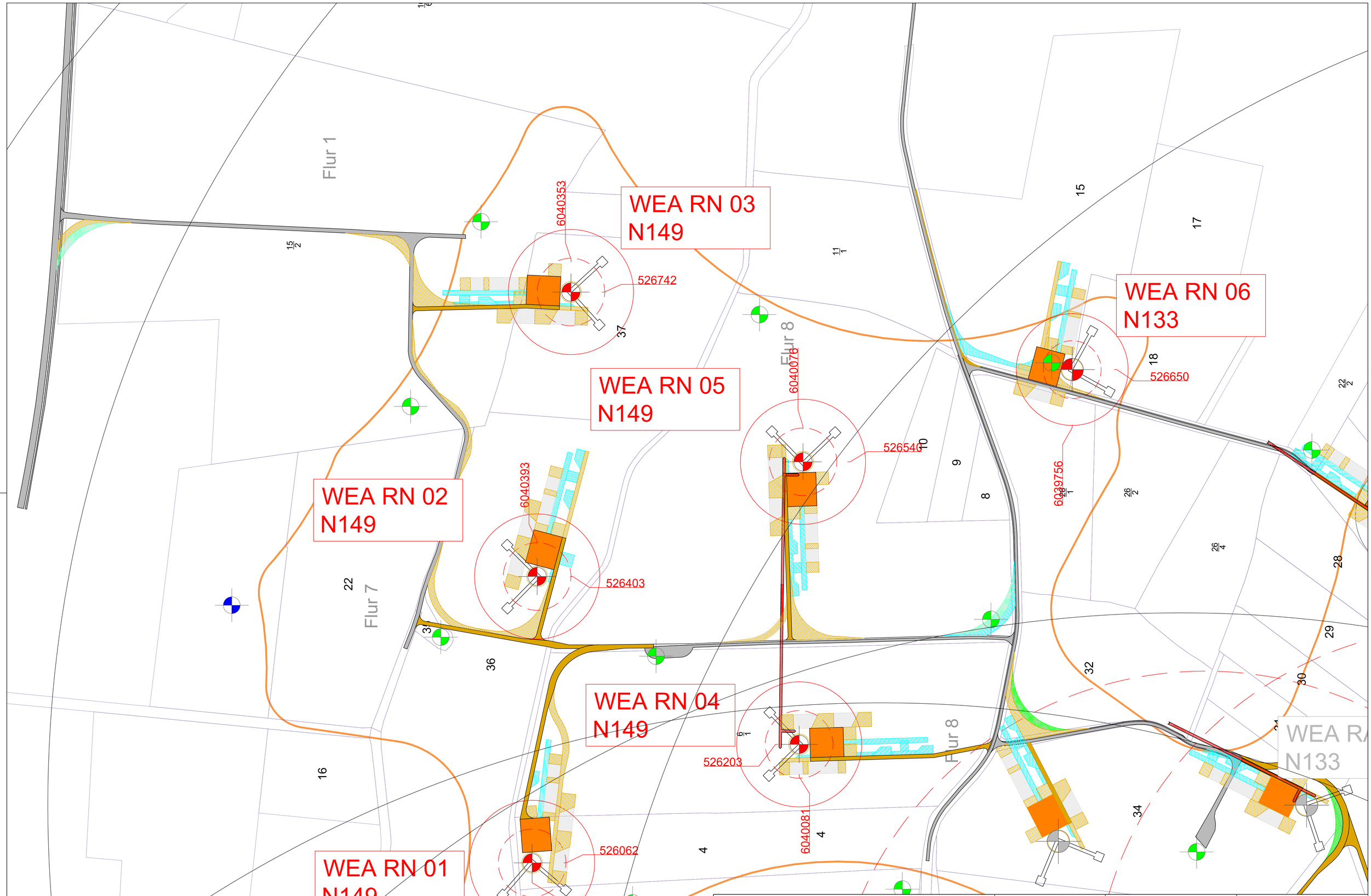

Legende

- WEA - Bestand
- WEA - Rückbau
- WEA - Parallelplanung
- WEA - Beantragt mit Rotordurchmesser
- Baulastabstand
  N-149 = 40,31m
  N-133 = 34,50m
- gepl. Zuwegung & Kanstellplatz mit temporären Flächen
- vorh. Zuwegung
- Vorranggebiet PR1_SLF_109

Gemeinde Silberstedt

- Erweiterung Windpark -

Betreiber:

Windpark Rosacker Nord GmbH & Co.KG

WEA Abmessungen:

Narbenhöhe:	105,0m	| 83,5m
Rotordurchmesser:	149,0m	| 113,0 m
Gesamthöhe:	180,0m	| 149,1 m
Nennleistung:	5.700kW	| 4.800 kW
WEA Typ:	Nordex N149/5.X	| N133 / 4.8

Husum, den 11.11.2024

0 40 80 Meter

2.4 Lageplan

1 : 2.000

Sachbearbeiter: Thomas Jensen (EEW) gezeichnet: B. Sörensen

Telefon: M +49 (0) 173 8230797

Email: t.jensen@erneuerbare-energiewerke.sh

ERNEUERBARE ENERGIEWERKE SCHLESWIG-HOLSTEIN
Erneuerbare Energiewerke SH GmbH & Co. KG
Industriestr. 14
D-25813 Husum
M +49 (0) 173 8230797
F +49 (0) 4841 9811612

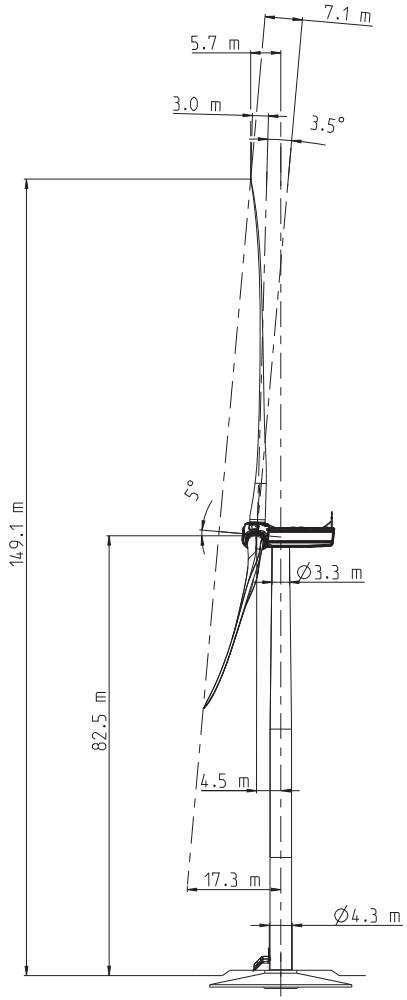

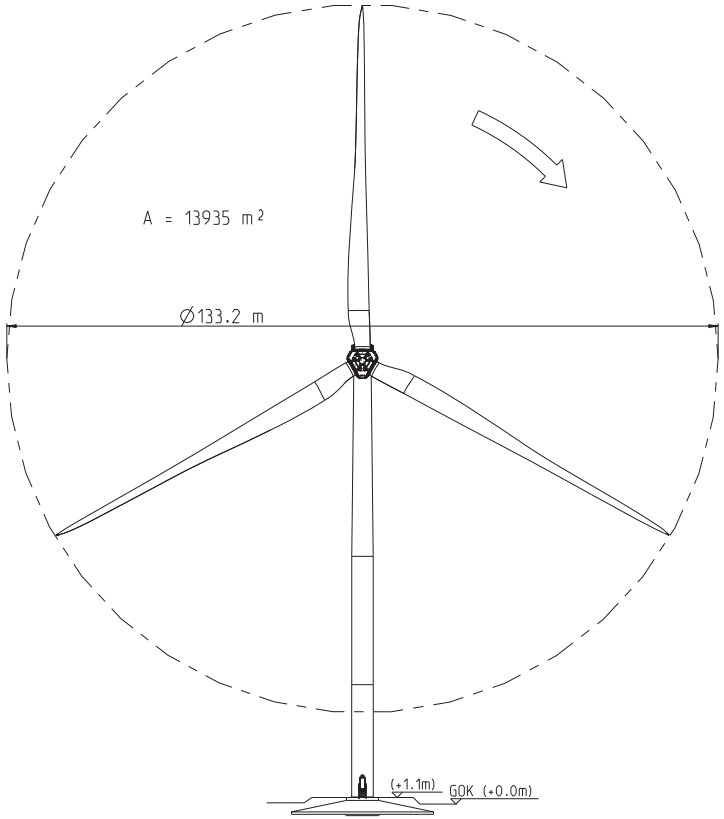

Haftungsausschluss

Das vorliegende Dokument wurde von der Nordex Energy GmbH und/oder einem der Nordex Energy GmbH im Sinne der §§15ff AktG verbundenen Unternehmen erstellt.
Dieses Dokument, einschließlich jeglicher Darstellung des Dokumentes im Ganzen oder in Teilen, ist geistiges Eigentum der Nordex Energy GmbH und/oder ihres im Sinne der §§15ff AktG verbundenen Unternehmen. Sämtliche in diesem Dokument enthaltenen Informationen sind vertraulich und dürfen nicht (auch nicht in Auszügen) ohne die ausdrückliche Zustimmung der Nordex Energy GmbH an Dritte weitergegeben werden.

Disclaimer

This document was produced by Nordex Energy GmbH and/or afiliated companies within the meaning of sections 15 et seq. of the AktG.
This document, including any presentation of its contents in whole or parts, is the intellectual property of the Nordex Energy GmbH and/or affiliated companies within the meaning of sections 15 et seq. of the German Stock Corporation Act (AktG). The information contained in this document must be treated as confidential and must not, neither in whole nor in parts, be disclosed to third parties without the express consent of Nordex Energy GmbH.

Jede Form vertraulicher Verwendung, Bearbeitung, Weitergabe an Dritte, ganz oder in Auszügen, ist ohne unsere ausdrückliche Zustimmung untersagt.

Any form of confidential use, processing, disclosure in whole or in parts to third parties without our express consent is strictly prohibited.

Allgemeintoleranzen/general tolerances ISO 2768-mK	Dokumentenart/type of document TL01 - Übersichtszeichnung	Maßstab/scale 1:500	Gewicht/weight -
Schweißtoleranzen/welding tolerances -	erstellt/created 2018-02-05 Hiller Michael	Werkstoff/material -	ERP-Nr./no.
Gußtoleranzen/casting tolerances -	geprüft/checked 2020-05-06 Bubert Arne	Benennung/title Nordex WEA Delta4000 N133/4.8 TS83 *Nordex WT* *Delta4000 N133/4.8 TS83*	
Werkstückkanten/edges of workpiece ISO 13715	freigegeben/released 2020-05-07 Schiebler Frank		
Nordex Energy GmbH Langenhorner Chaussee 600 22419 Hamburg Germany	NORDEX	Zeichnungsnummer/drawing number 00133-E0004463618	Revision 2
		Zeichnungsstatus/drawing status Released	Format A1 / Blatt/sheet 1/2

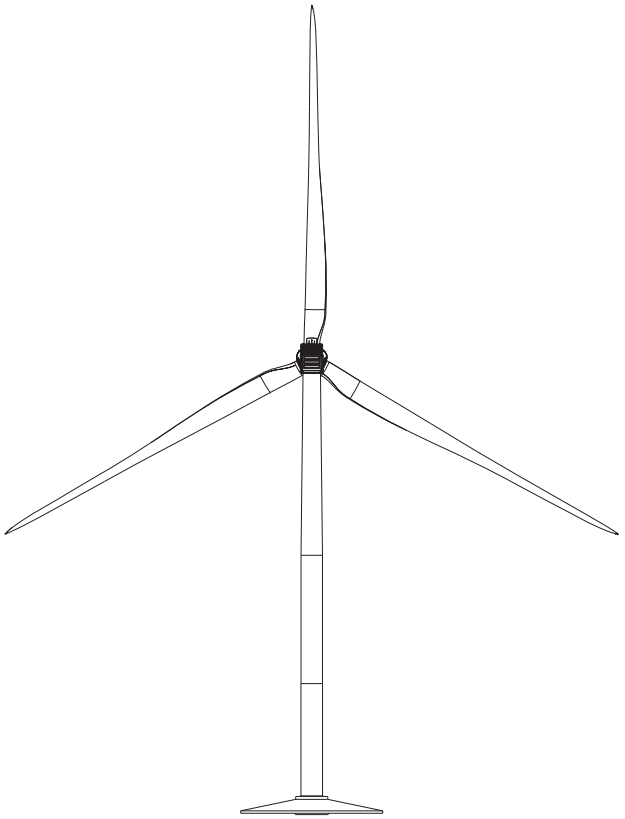

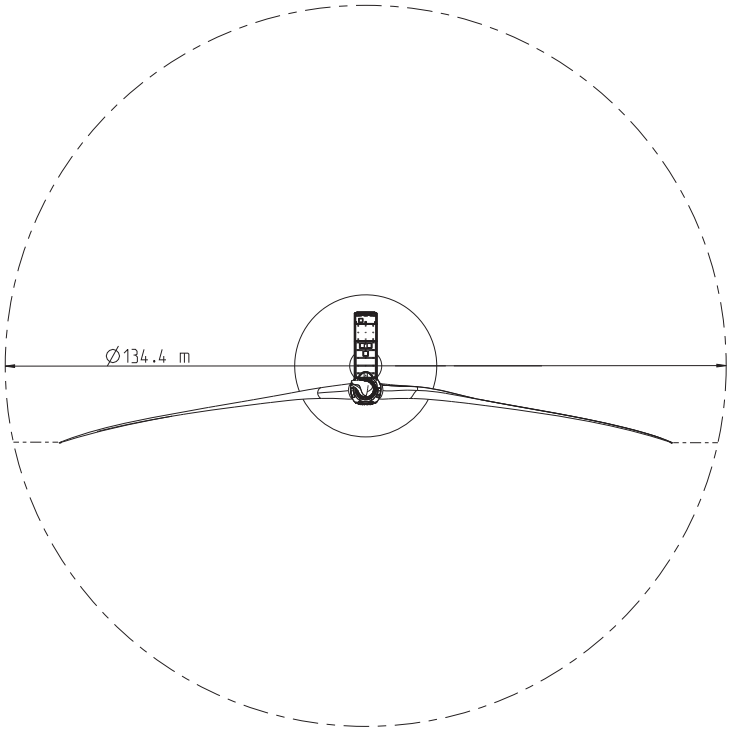

Haftungsausschluss

Das vorliegende Dokument wurde von der Nordex Energy GmbH und/oder einem der Nordex Energy GmbH im Sinne der §§15ff AktG verbundenen Unternehmen erstellt.
Dieses Dokument, einschließlich jeglicher Darstellung des Dokumentes im Ganzen oder in Teilen, ist geistiges Eigentum der Nordex Energy GmbH und/oder ihres im Sinne der §§15ff AktG verbundenen Unternehmen. Sämtliche in diesem Dokument enthaltenen Informationen sind vertraulich und dürfen nicht (auch nicht in Auszügen) ohne die ausdrückliche Zustimmung der Nordex Energy GmbH an Dritte weitergegeben werden.

Disclaimer

This document was produced by Nordex Energy GmbH and/or afiliated companies within the meaning of sections 15 et seq. of the AktG.
This document, including any presentation of its contents in whole or parts, is the intellectual property of the Nordex Energy GmbH and/or affiliated companies within the meaning of sections 15 et seq. of the German Stock Corporation Act (AktG). The information contained in this document must be treated as confidential and must not, neither in whole nor in parts, be disclosed to third parties without the express consent of Nordex Energy GmbH.

Jede Form vorzeitiger Verwöhnung, Gebrauch oder Weitergabe an Dritte ohne ausdrückliche Genehmigung ist nicht erlaubt.

Any form of early spoiling, abuse or disclosure to third parties without express consent is strictly prohibited.

Allgemeintoleranzen/general tolerances ISO 2768-mK	Dokumentenart/type of document TL01 - Übersichtszeichnung	Maßstab/scale 1:500	Gewicht/weight -
Schweißtoleranzen/welding tolerances -	erstellt/created 2018-02-05 Hiller Michael	Werkstoff/material -	ERP-Nr./no.
Gußtoleranzen/casting tolerances -	geprüft/checked 2020-05-06 Bubert Arne	Benennung/title Nordex WEA Delta4000 N133/4.8 TS83 *Nordex WT* *Delta4000 N133/4.8 TS83*	
Werkstückkanten/edges of workpiece ISO 13715	freigegeben/released 2020-05-07 Schiebler Frank		
Nordex Energy GmbH Langenhorner Chaussee 600 22419 Hamburg Germany	NORDEX	Zeichnungsnummer/drawing number 00133-E0004463618	Revision 2
		Zeichnungsstatus/drawing status Released	Format A1
			Blatt/sheet 2/2

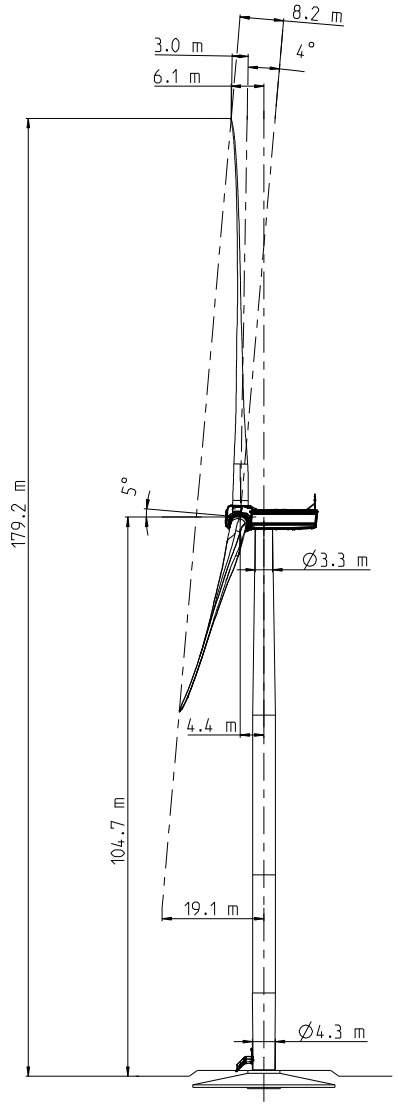

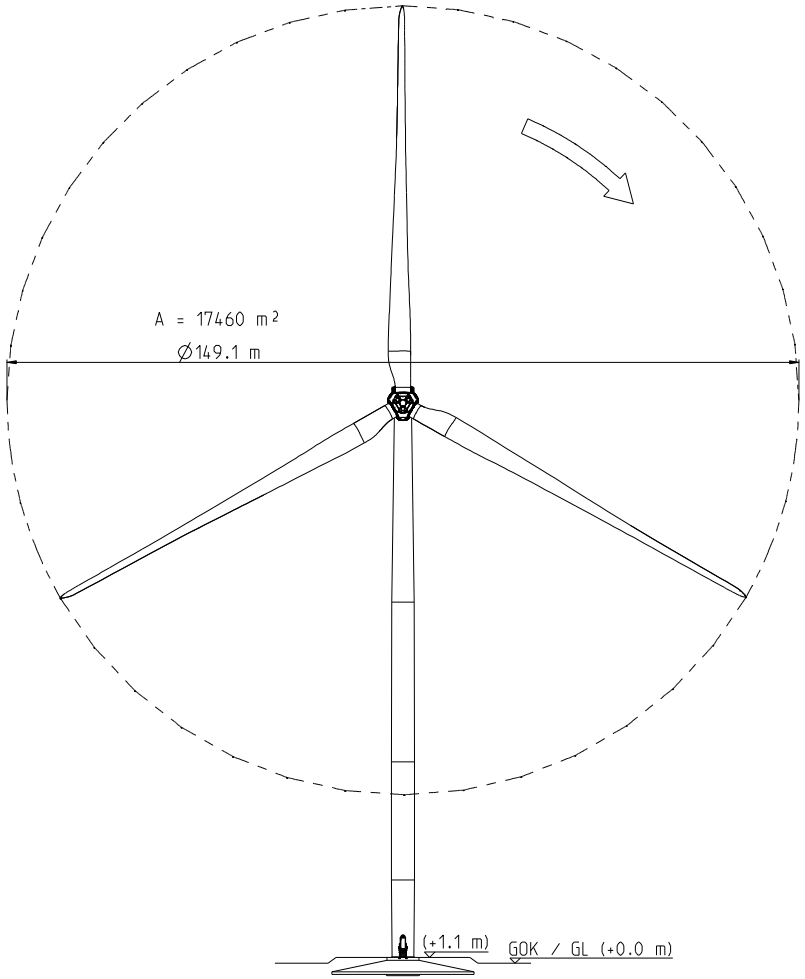

Haftungsausschluss

Das vorliegende Dokument wurde von der Nordex Energy GmbH und/oder einem der Nordex Energy GmbH im Sinne der §§15ff AktG verbundenen Unternehmen erstellt.
Dieses Dokument, einschließlich jeglicher Darstellung des Dokumentes im Ganzen oder in Teilen, ist geistiges Eigentum der Nordex Energy GmbH und/oder ihres im Sinne der §§15ff AktG verbundenen Unternehmen. Sämtliche in diesem Dokument enthaltenen Informationen sind vertraulich und dürfen nicht (auch nicht in Auszügen) ohne die ausdrückliche Zustimmung der Nordex Energy GmbH an Dritte weitergegeben werden.

Disclaimer

This document was produced by Nordex Energy GmbH and/or afiliated companies within the meaning of sections 15 et seq. of the AktG.
This document, including any presentation of its contents in whole or parts, is the intellectual property of the Nordex Energy GmbH and/or affiliated companies within the meaning of sections 15 et seq. of the German Stock Corporation Act (AktG). The information contained in this document must be treated as confidential and must not, neither in whole nor in parts, be disclosed to third parties without the express consent of Nordex Energy GmbH.

Allgemeintoleranzen/general tolerances ISO 2768-mK	Dokumentenart/type of document TL01 - Übersichtszeichnung	Maßstab/scale 1:500	Gewicht/weight
Schweißtoleranzen/welding tolerances -	erstellt/created 2019-07-26 Harjes Jakob	Werkstoff/material -	ERP-Nr./no.
Gußtoleranzen/casting tolerances -	geprüft/checked 2019-07-31 Bubert Arne	Benennung/title Nordex WEA Delta4000 N149/5.X TS105-01 *Nordex WT* *Delta4000 N149/5.X TS105-01*	
Werkzeugnahtenzugabe of workpiece ISO 13715	freigegeben/released 2019-08-01 Schiebler Frank		
Nordex Energy GmbH Langenhorner Chaussee 600 22419 Hamburg Germany	NORDEX	Zeichnungsnummer/drawing number 00149-E0004962845	Revision 1
		Zeichnungsstatus/drawing status Released	Format A1
			Blatt/sheet 1/2

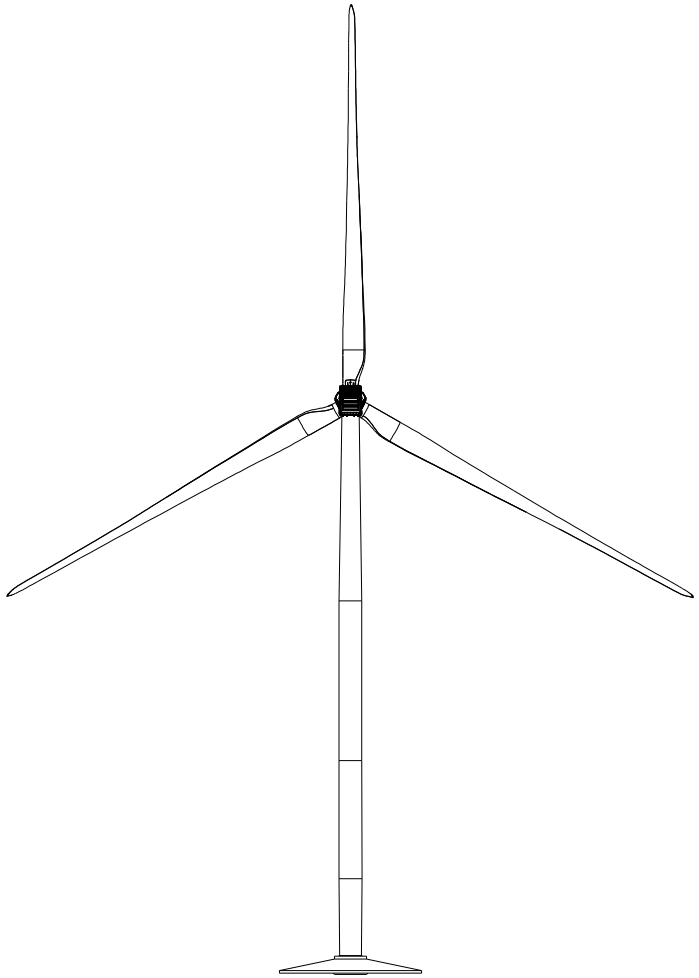

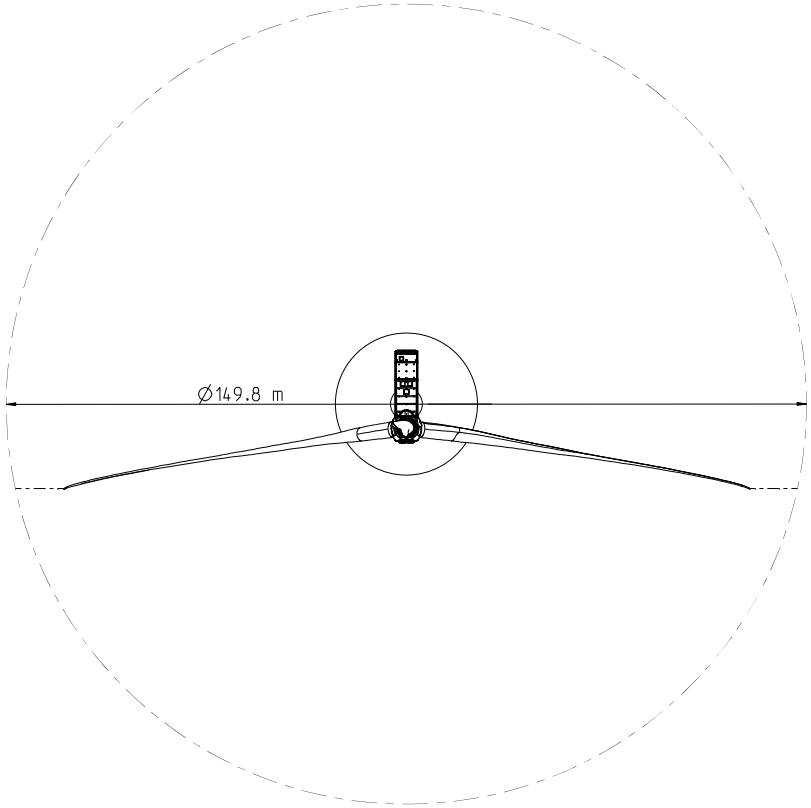

Haftungsausschluss

Das vorliegende Dokument wurde von der Nordex Energy GmbH und/oder einem der Nordex Energy GmbH im Sinne der §§15ff AktG verbundenen Unternehmen erstellt.
Dieses Dokument, einschließlich jeglicher Darstellung des Dokumentes im Ganzen oder in Teilen, ist geistiges Eigentum der Nordex Energy GmbH und/oder ihres im Sinne der §§15ff AktG verbundenen Unternehmen. Sämtliche in diesem Dokument enthaltenen Informationen sind vertraulich und dürfen nicht (auch nicht in Auszügen) ohne die ausdrückliche Zustimmung der Nordex Energy GmbH an Dritte weitergegeben werden.

Disclaimer

This document was produced by Nordex Energy GmbH and/or afiliated companies within the meaning of sections 15 et seq. of the AktG.
This document, including any presentation of its contents in whole or parts, is the intellectual property of the Nordex Energy GmbH and/or affiliated companies within the meaning of sections 15 et seq. of the German Stock Corporation Act (AktG). The information contained in this document must be treated as confidential and must not, neither in whole nor in parts, be disclosed to third parties without the express consent of Nordex Energy GmbH.

Allgemeintoleranzen/general tolerances ISO 2768-mK	Dokumentenart/type of document TL01 - Übersichtszeichnung	Maßstab/scale 1:500	Gewicht/weight
Schweißtoleranzen/welding tolerances -	erstellt/created 2019-07-26 Harjes Jakob	Werkstoff/material -	ERP-Nr./no.
Gußtoleranzen/casting tolerances -	geprüft/checked 2019-07-31 Bubert Arne	Benennung/title Nordex WEA Delta4000 N149/5.X TS105-01 *Nordex WT* *Delta4000 N149/5.X TS105-01*	
Werkstückkanten/edges of workpiece ISO 13715	freigegeben/released 2019-08-01 Schiebler Frank		
Nordex Energy GmbH Langenhorner Chaussee 600 22419 Hamburg Germany	NORDEX	Zeichnungsnummer/drawing number 00149-E0004962845	Revision 1
		Zeichnungsstatus/drawing status Released	Format A1
			Blatt/sheet 2/2

Nur Karte anzeigen, verwöhnen, bearbeiten oder speichern. Ohne ausdrückliche Zustimmung darf kein Dritter offenlegen.

Note: owner of copy is the document's owner. Do not disclose or hand over to third parties without explicit permission.

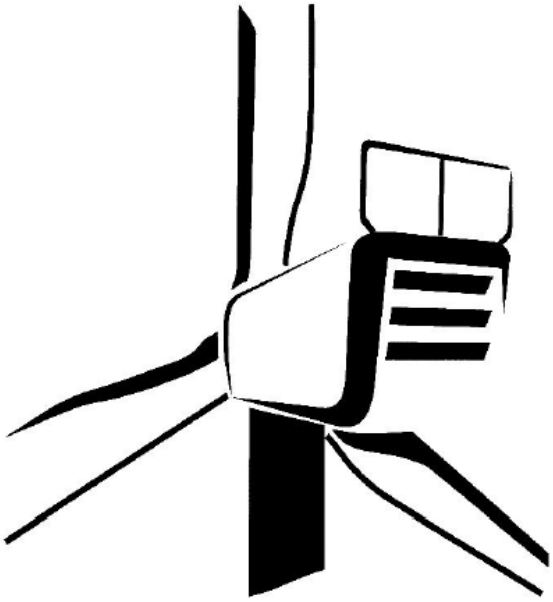

Language: DE - German

Department: Engineering/ CPS / Processes & Documents

Done	Reviewed	Approved
08-02-2023	A.G.L. 08-02-2023	A.G.L. 08-02-2023

TKI

© 2023 NORDEX GROUP. All rights reserved.

Dieses Dokument, einschließlich jeglicher Darstellung des Dokuments im Ganzen oder in Teilen, ist geistiges Eigentum der Nordex Energy SE & Co. KG. Sämtliche in diesem Dokument enthaltenen Informationen sind ausschließlich für Mitarbeiter und Mitarbeiter von Partner- und Subunternehmen der Nordex Energy SE & Co. KG, der Nordex SE und ihrer im Sinne der §§15ff AktG verbundenen Unternehmen bestimmt und dürfen nicht (auch nicht in Auszügen) an Dritte weitergegeben werden.

Alle Rechte vorbehalten.

Jegliche Weitergabe, Vervielfältigung, Übersetzung oder sonstige Verwendung dieses Dokuments oder von Teilen desselben, gleich ob in gedruckter, handschriftlicher, elektronischer oder sonstiger Form, ohne ausdrückliche Zustimmung durch die Nordex Energy SE & Co. KG ist untersagt.

© 2023 Nordex Energy SE & Co. KG, Hamburg

Anschrift des Herstellers im Sinne der Maschinenrichtlinie:

Nordex Energy SE & Co. KG

Langenhorner Chaussee 600

22419 Hamburg

Deutschland

Tel: +49 (0)40 300 30 - 1000

Fax: +49 (0)40 300 30 - 1101

info@nordex-online.com

http://www.nordex-online.com

Gültigkeit

Anlagengeneration	Produktreihe	Produkt
Delta	Delta4000	N133/4.X, N149/4.X, N149/5.X, N163/5.X, N163/6.X, N175/6.X

1. Abmessungen Maschinenhaus

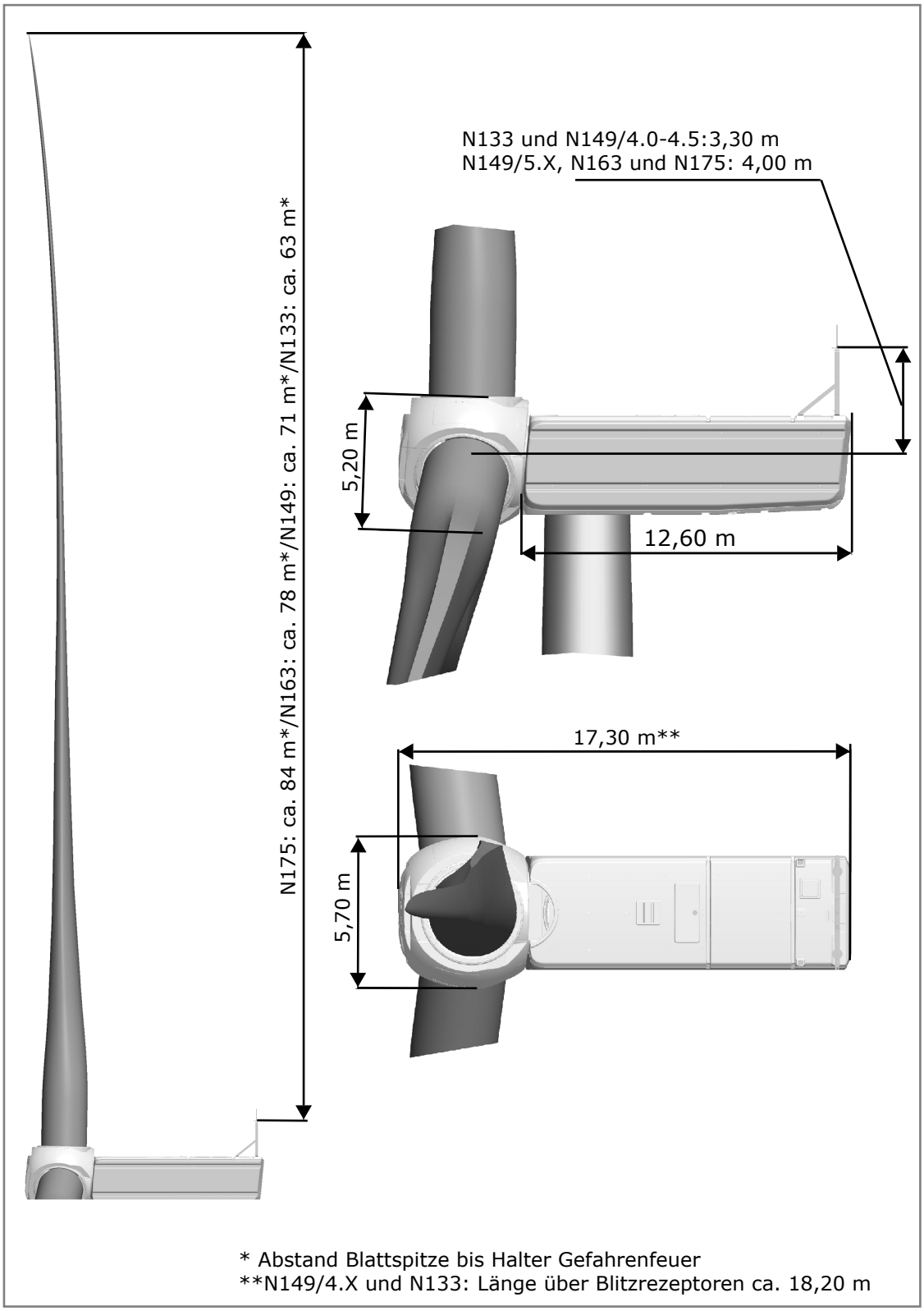

Abb. 1: Abmessungen Maschinenhaus

2. Abmessungen Blätter

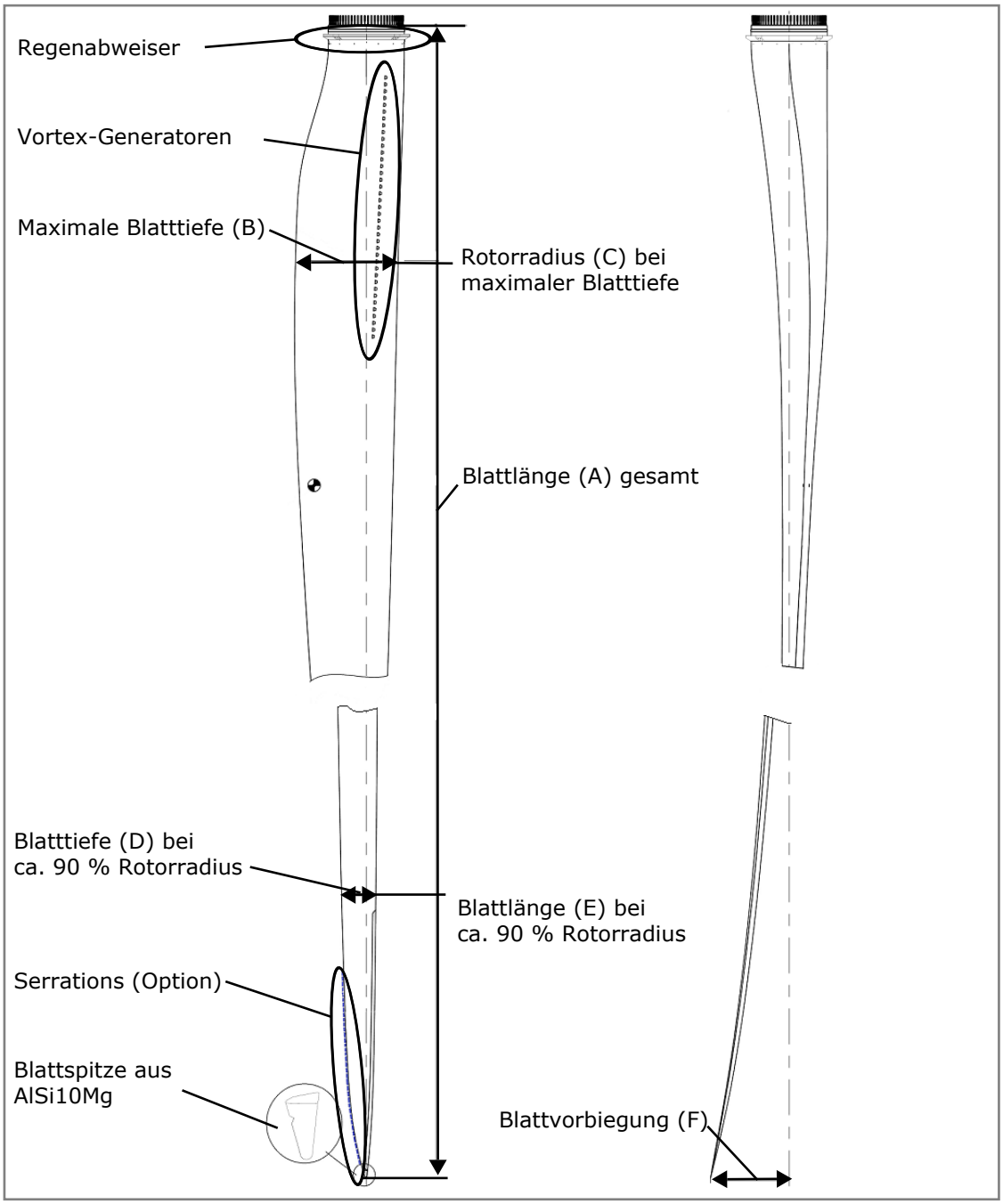

Abb. 2: Abmessungen und Details Rotorblätter

	N133	**N149**	**N163**	**N175**
A	64,40 m	72,40 m	79,70 m	85,70 m
B	3,94 m	ca. 4,20 m	ca. 4,15 m	ca. 4,30 m
C	9,00 m	ca. 7,50 m	ca. 10,30 m	ca. 12,14 m
D	1,14 m	1,21 m	1,11 m	i. E.
E	57,75 m	64,95 m	71,55 m	i. E.
F	ca. 3,00 m	ca. 3,00 m	ca. 3,95 m	ca. 4,50 m

© 2023 by Nordex Energy SE & Co. KG

Windpark Silberstedt
Gemeinden Silberstedt, Ellingstedt und Schuby

Beantragte WEA:

Errichtung von 17 Windenergieanlagen durch 4 Betreibergesellschaften:

Gesellschaft	Anzahl	WEA-Typ	Leistung [kW]	Rotor-durchm. [m]	Naben-höhe [m]
Rosacker Nord GmbH & Co. KG	5	Nordex N149/5.X STE	5.900	149,1	105,5
Rosacker Nord GmbH & Co. KG	1	Nordex N133/4.8 STE	4.800	133,2	83,4
Rosacker Au GmbH & Co. KG	8	Nordex N133/4.8 STE	4.800	133,2	83,4
Windstrom Silberstedt GbR	1	Nordex N133/4.8 STE	4.800	133,2	83,4
Wpd Windpark Nr. 695 GmbH	2	Nordex N133/4.8 STE	4.800	133,2	83,4

ANGABEN ZUM BAULEITPLANVERFAHREN:

Das Vorranggebiet PR1_SLF_109 liegt gemäß der Daten des Digitalen Atlas Nord (Allgemein (gdi-sh.de)) zum Teil über zwei bestehenden Flächennutzungsplänen. Dabei handelt es sich um die Flächennutzungspläne der Gemeinde Silberstedt vom 17. September 2007 (Silb_FP_neu) und der Gemeinde Schuby vom 26.06.1962 (Schub_FP_19Ae).

Die Gemeinden Silberstedt, Ellingstedt und Schuby stehen seit Planungsbeginn mit den Antragsstellern im Austausch und wurden laufend über die Planungen informiert. Vor diesem Hintergrund werden die Gemeinden keine Bauleitplanung im Planungsgebiet durchführen.

Die Planung erfolgt im Einvernehmen mit der Gemeinde, da die Planung dieser WEA innerhalb des im Regionalplan vorgesehenen Vorranggebiets PR1_SLF_109 für Windenergienutzung erfolgt.

Husum, 19.11.24
Ort, Datum

T. Jensen
Unterschrift Planungsbeauftragter

Erneuerbare Energiewerke SH GmbH & Co. KG
Industriestr. 14
D-25813 Husum

Tel.: 0173 8230797
Fax: 04841 – 9813 - 105
E-Mail: t.jensen@erneuerbare-energiewerke.sh

Flächennutzungsplan der Gemeinde Silberstedt

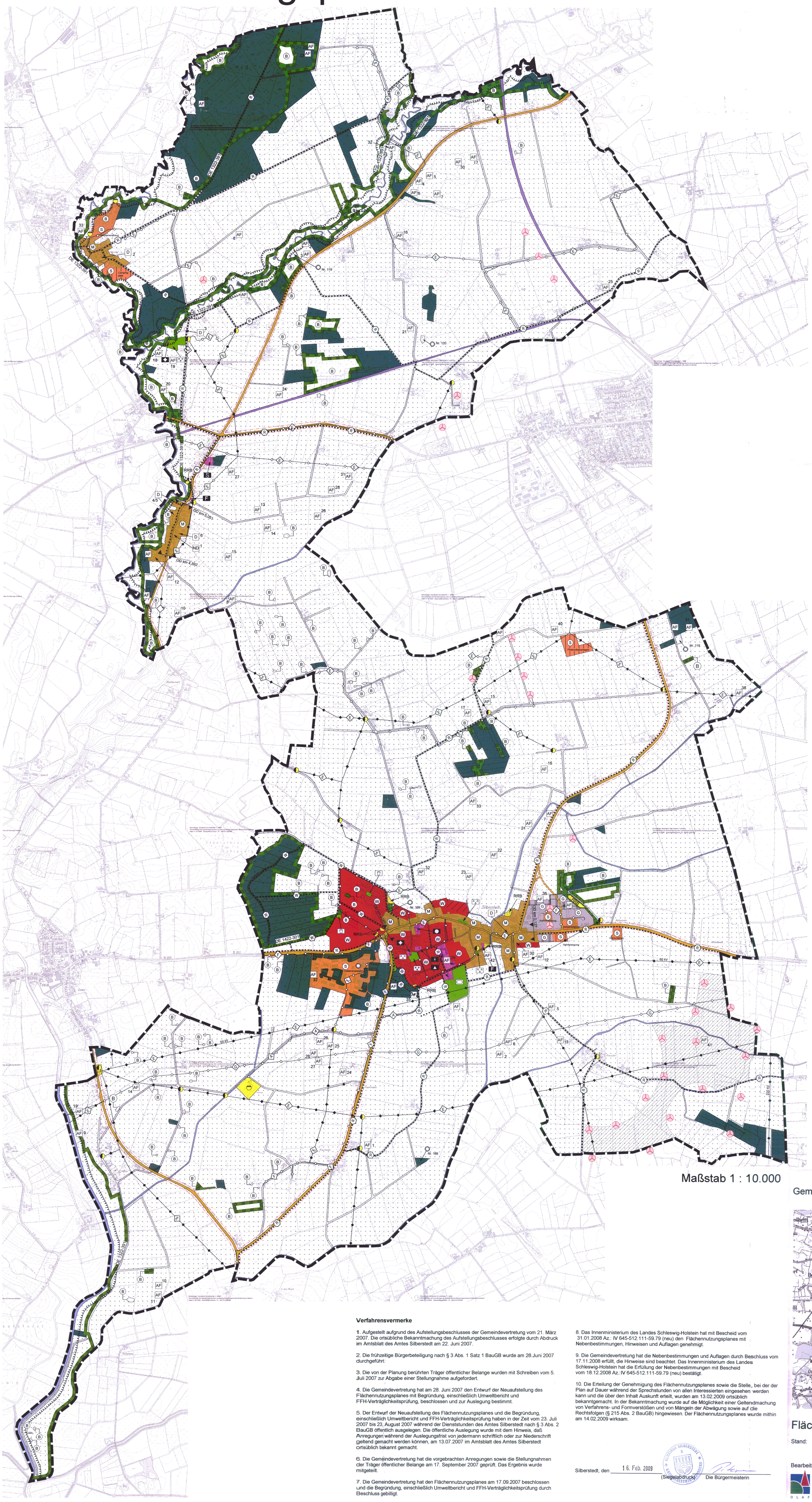

Maßstab 1 : 10.000

Planzeichenerklärung

Bauflächen und Baugebiete
(§ 5 Abs. 2 Nr.1 BauGB)

- Wohnbauflächen (§ 1 Abs. 1 Nr. 1 BauNVO)
- zusätzlich neu ausgewiesene Wohnbauflächen
- Gemischte Bauflächen (§1 Abs. 1 Nr. 2 BauNVO)
- Gewerbliche Bauflächen (§1 Abs. 1 Nr. 3 BauNVO)
- zusätzlich neu ausgewiesene Gewerbliche Bauflächen
- Sonderbauflächen (§ 1Abs. 1 Nr. 4 BauNVO)
- zusätzlich neu ausgewiesene Sonderbauflächen

Einrichtungen und Anlagen zur Versorgung mit Gütern und Dienstleistungen des öffentlichen und privaten Bereichs
(§ 5 Abs. 2 Nr.2 und Abs. 4 BauGB)

- Flächen für Gemeinbedarf
  - Öffentliche Verwaltung
  - Schule
  - Kirchen
  - Kindertagesstätten
  - Feuerwehr
  - Schützenheim

Flächen für überörtlichen Verkehr und die örtlichen Hauptverkehrszüge
(§ 5 Abs. 2 Nr.3 und Abs. 4 BauGB)

- Sonstige überörtliche und örtliche Hauptverkehrsstraßen
- Nicht klassifizierte Gemeindestraßen und sonstige Wege
- Bahnanlagen
- Radweg
- Wanderweg
- Beginn bzw. Ende Ortsdurchfahrt

Flächen für Versorgungsanlagen, für Abfallentsorgung und Abwasserbeseitigung sowie für Ablagerungen
(§ 5 Abs. 2 Nr.4 und Abs. 4 BauGB)

- Flächen für Versorgungsanlagen
  - Elektrizität
  - Abwasser / Kläranlage
  - RRB Regenrückhaltebecken

Hauptversorgungs- und Hauptabwasserleitungen
(§ 5 Abs. 2 Nr.4 und Abs. 4 BauGB)

- oberirdisch - Stromleitungen
- unterirdisch - Stromleitungen
- unterirdisch - Gasleitungen
- unterirdisch - Fernwärmeleitungen
- unterirdisch - Abwasserleitungen

Grünflächen
(§ 5 Abs. 2 Nr.5 und Abs. 4 BauGB)

- Grünflächen
  - Parkanlage
  - Friedhof
  - Sportplatz
  - Spielplatz

Wasserflächen und Flächen für die Wasserwirtschaft, den Hochwasserschutz und die Regelung des Wasserabflusses
(§ 5 Abs. 2 Nr.7 und Abs. 4 BauGB)

- Wasserflächen

Flächen für die Landwirtschaft und Wald
(§ 5 Abs. 2 Nr.9 und Abs. 4 BauGB)

- Flächen für die Landwirtschaft (Grundnutzung)
- Fläche für die Windenergienutzung (Zusatznutzung)
- Flächen für Wald (§ 1 LWaldG SH)

Planungen, Nutzungsregelungen, Maßnahmen und Flächen für Maßnahmen zum Schutz, zur Pflege und zur Entwicklung von Natur und Landschaft
(§ 5 Abs. 2 Nr.10 und Abs. 4 BauGB)

- Flächen für Maßnahmen zum Schutz, zur Pflege und zur Entwicklung von Natur und Landschaft

Sonstige Planzeichen

- Geltungsbereich / Gemeindegebiet

Nachrichtliche Übernahme:

- Umgrenzung von Schutzgebieten und Schutzobjekten im Sinne des Naturschutzrechtes (§ 5 Abs. 4 BauGB)
  - DE + Nr. FFH-Vorschlagsgebiet
  - (B) Gesetzlich geschütztes Biotop (§ 25 Abs. 1 LNatSchG SH)

Regelung für den Denkmalschutz
(§ 5 Abs. 4 BauGB)

- AF Archäologische Fundstellen bzw. Einzelfunde
- D Einzelanlage Baudenkmal
- ND Einzelanlage Naturdenkmal
- Altablagerungen, mit Nummerierung aus Boden- und Altlastenkatasters
- Erholungsschutzstreifen (§ 26 LNatSchG SH)
- Waldschutzstreifen (§ 24 LWaldG SH)
- Anbaufreihaltezone (§ 9 FStrG und § 29 StrWG SH)
- vorhandene Windkraftanlagen

Verfahrensvermerke

1. Aufgestellt aufgrund des Aufstellungsbeschlusses der Gemeindevertretung vom 21. März 2007. Die ortsübliche Bekanntmachung des Aufstellungsbeschlusses erfolgte durch Abdruck im Amtsblatt des Amtes Silberstedt am 22. Juni 2007.

2. Die frühzeitige Bürgerbeteiligung nach § 3 Abs. 1 Satz 1 BauGB wurde am 28.Juni 2007 durchgeführt.

3. Die von der Planung berührten Träger öffentlicher Belange wurden mit Schreiben vom 5. Juli 2007 zur Abgabe einer Stellungnahme aufgefordert.

4. Die Gemeindevertretung hat am 28. Juni 2007 den Entwurf der Neuaufstellung des Flächennutzungsplanes mit Begründung, einschließlich Umweltbericht und FFH-Verträglichkeitsprüfung, beschlossen und zur Auslegung bestimmt.

5. Der Entwurf der Neuaufstellung des Flächennutzungsplanes und die Begründung, einschließlich Umweltbericht und FFH-Verträglichkeitsprüfung haben in der Zeit vom 23. Juli 2007 bis 23. August 2007 während der Dienststunden des Amtes Silberstedt nach § 3 Abs. 2 BauGB öffentlich ausgelegen. Die öffentliche Auslegung wurde mit dem Hinweis, daß Anregungen während der Auslegungsfrist von jedermann schriftlich oder zur Niederschrift geltend gemacht werden können, am 13.07.2007 im Amtsblatt des Amtes Silberstedt ortsüblich bekannt gemacht.

6. Die Gemeindevertretung hat die vorgebrachten Anregungen sowie die Stellungnahmen der Träger öffentlicher Belange am 17. September 2007 geprüft. Das Ergebnis wurde mitgeteilt.

7. Die Gemeindevertretung hat den Flächennutzungsplanes am 17.09.2007 beschlossen und die Begründung, einschließlich Umweltbericht und FFH-Verträglichkeitsprüfung durch Beschluss gebilligt.

8. Das Innenministerium des Landes Schleswig-Holstein hat mit Bescheid vom 31.01.2008 Az.: IV 645-512.111-59.79 (neu) den Flächennutzungsplanes mit Nebenbestimmungen, Hinweisen und Auflagen genehmigt.

9. Die Gemeindevertretung hat die Nebenbestimmungen und Auflagen durch Beschluss vom 17.11.2008 erfüllt, die Hinweise sind beachtet. Das Innenministerium des Landes Schleswig-Holstein hat die Erfüllung der Nebenbestimmungen mit Bescheid vom 18.12.2008 Az.:IV 645-512.111-59.79 (neu) bestätigt.

10. Die Erteilung der Genehmigung des Flächennutzungsplanes sowie die Stelle, bei der der Plan auf Dauer während der Sprechstunden von allen Interessierten eingesehen werden kann und die über den Inhalt Auskunft erteilt, wurden am 13.02.2009 ortsüblich bekanntgemacht. In der Bekanntmachung wurde auf die Möglichkeit einer Geltendmachung von Verfahrens- und Formverstößen und von Mängeln der Abwägung sowie auf die Rechtsfolgen (§ 215 Abs. 2 BauGB) hingewiesen. Der Flächennutzungsplanes wurde mithin am 14.02.2009 wirksam.

Silberstedt, den 16. Feb. 2009 (Siegelabdruck) Die Bürgermeisterin

Gemeinde Silberstedt Kreis Schleswig-Flensburg

Übersichtsplan Maßstab 1 : 100.000

Flächennutzungsplan

Stand: 17. September 2007

Bearbeitung:

Büro für Ortsentwicklung, Landschafts- und Freiraumplanung
OLAF
Süderstr. 3
25885 Wester-Ohrstedt
Tel.: 0 48 47 / 980
Fax: 0 48 47 / 483

SCHUBY
KREIS SCHLESWIG

FLÄCHENNUTZUNGSPLAN
gemäß BBauG § 5 in Verbindung mit der BauNVO vom 26.6.1962

3. Ausfertigung

Jübek
Lürschau
Silberstedt
Schleswig
Hüsby
Ellingstedt
Staatsforst
Gehege Pöhl

geplante Gemeindeverbindungsstraße von Jübek nach Schuby
geplante Bundesstraße Nr. 201
Bundesstraße Nr. 201
nach Husum
nach Flensburg
nach Schleswig
nach Hürup
nach Jübek
L170 Nr. 24
L170 Nr. 22
Lüdn. Nr. 23
geplante Anschlußstraße
geplante Bundesstraße Nr. 76
geplanter Anschluß Vorbehaltsfläche
60 KV-Leitung
15 KV-Leitung
220 KV-Leitung
geändert gemäß Beschluß der Gemeindevertretung vom 1.11.1967
Schuby, den 1.11.1967
Meyer
Bürgermeister
GEMEINDE SCHUBY KREIS SCHLESWIG
Schule
Friedhof
Sportplatz
Kläranlage
Müllfläche
Wasserfläche
Wald
Friedhof
Dauerkleingärten
Denkmal
N

GENEHMIGT
GEMÄSS ERLASS
IX 21 c - 3/12 12 - 12.82
VOM 24. April 1967
KIEL, DEN 24. April 1967
Der Minister
für Arbeit, Soziales und Vertriebene
des Landes Schleswig-Holstein
(Dr. Schmidt)

Dieser Plan ist nach Anhören der Träger öffentlicher Belange von der Gemeindevertretung am 14.11.1966 und 7.3.1967 als Flächennutzungsplan beschlossen worden.

Die Gemeinde Schuby
Schuby, den 31. 7. 1967.
Meyer
Bürgermeister

GEMEINDE SCHUBY KRS. SCHLESWIG

Der Planverfasser:
Architekt Hans Fischer - Schleswig
Schleswig, den 31. 7. 1967
Hans Fischer

MASSTAB 1 : 10 000

ZEICHENERKLÄRUNG

- M — Gemischte Bauflächen gemäß § 1 Abs. 1 Nr. 2 der BauNVO
- MD — Dorfgebiet gemäß § 5 der BauNVO
- WR — Reines Wohngebiet gemäß § 3 der BauNVO
- W — Wohnbauflächen gemäß § 1 Abs. 1 Nr. 1 der BauNVO
- GE — Gewerbegebiet gemäß § 8 der BauNVO
- öffentliche Gebäude
- öffentliche Grünanlagen
- Friedhof
- Dauerkleingärten
- landwirtschaftliche Nutzfläche
- Wald
- Wasserflächen
- Müllfläche
- Kläranlage
- D — Denkmal
- vorh. / repl. — Autobahn
- Fernverkehrsstraßen
- Ortsverkehr
- Eisenbahn
- elt. Leitung
- Gemeindegrenze
- Grenzen der Nachbargemeinden
- vor- und frühgeschichtliche Denkmäler

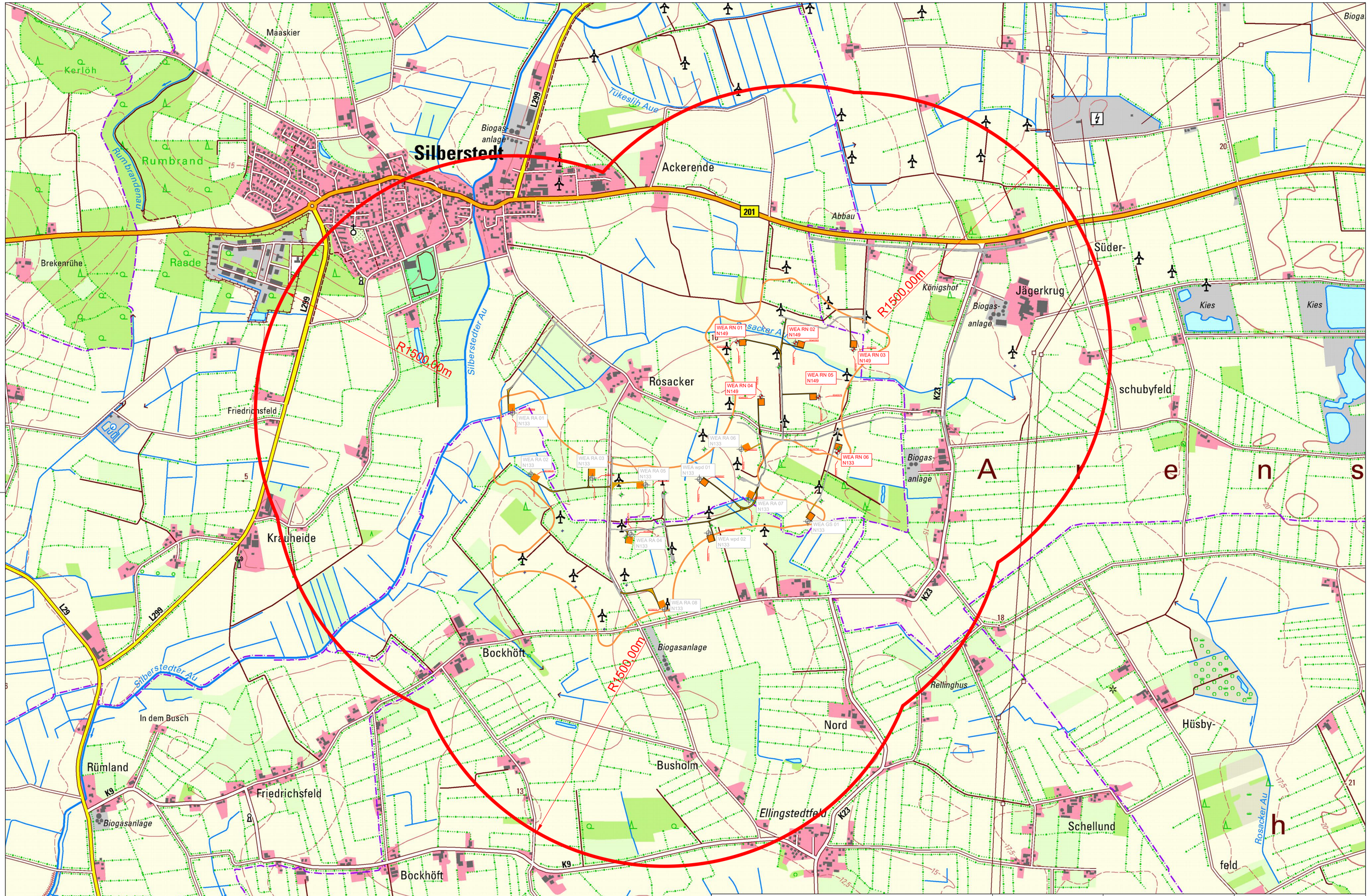

Legende

- WEA - Bestand
- WEA - Rückbau
- WEA - Parallelplanung
- WEA - Beantragt mit Rotordurchmesser
- gepl. Zuwegung & Kanstellplatz
- vorh. Zuwegung
- Vorranggebiet PR1_SLF_109
- 1.500m Abstand zur Bebauung

Gemeinde Silberstedt

- Erweiterung Windpark -

Betreiber:

Rosacker Nord GmbH & Co.KG

WEA Abmessungen:

Narbenhöhe:	83,5m
Rotordurchmesser:	113,0 m
Gesamthöhe:	149,1 m
Nennleistung:	4.800 kW
WEA Typ:	N133 / 4.8

Husum, den 14.11.2024

2.8 Lageplan Einwirkungsbereich

1 : 25.000

Sachbearbeiter: Thomas Jensen (EEW) gezeichnet: B. Sörensen

Telefon: M +49 (0) 173 8230797

Email: t.jensen@erneuerbare-energiewerke.sh

ERNEUERBARE ENERGIEWERKE
Erneuerbare Energiewerke SH GmbH & Co. KG
Industriestr. 14
D-25813 Husum
M +49 (0) 173 8230797
F +49 (0) 4841 9811612