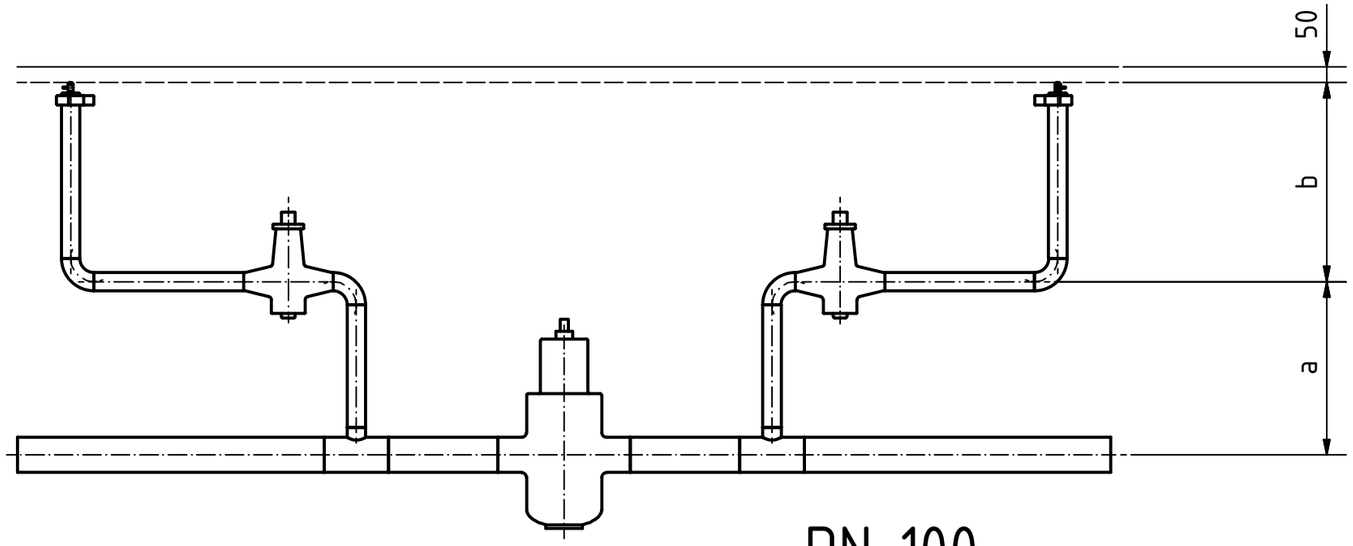

DN 100

Tabelle				
.				
Lfd Nr.	a	b	c	d
1	Abhängig von der Rohrdeckung	650	710	900
2				
3				
4				

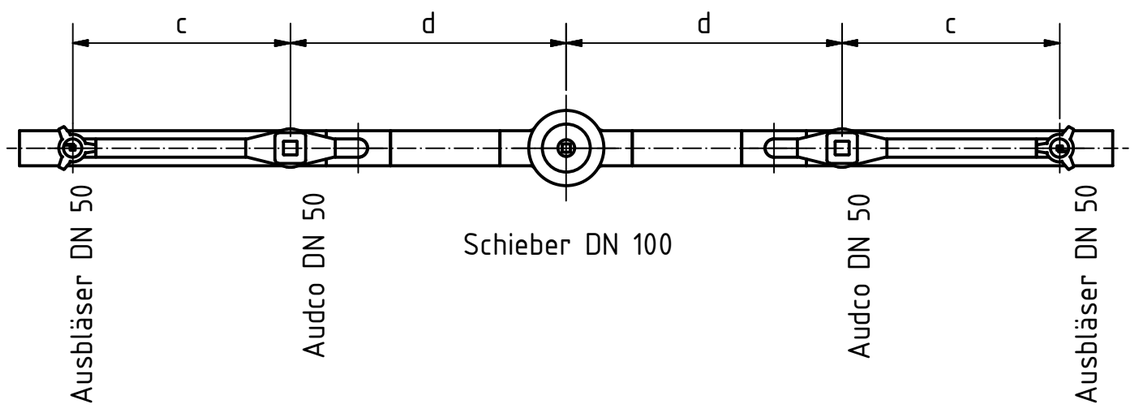

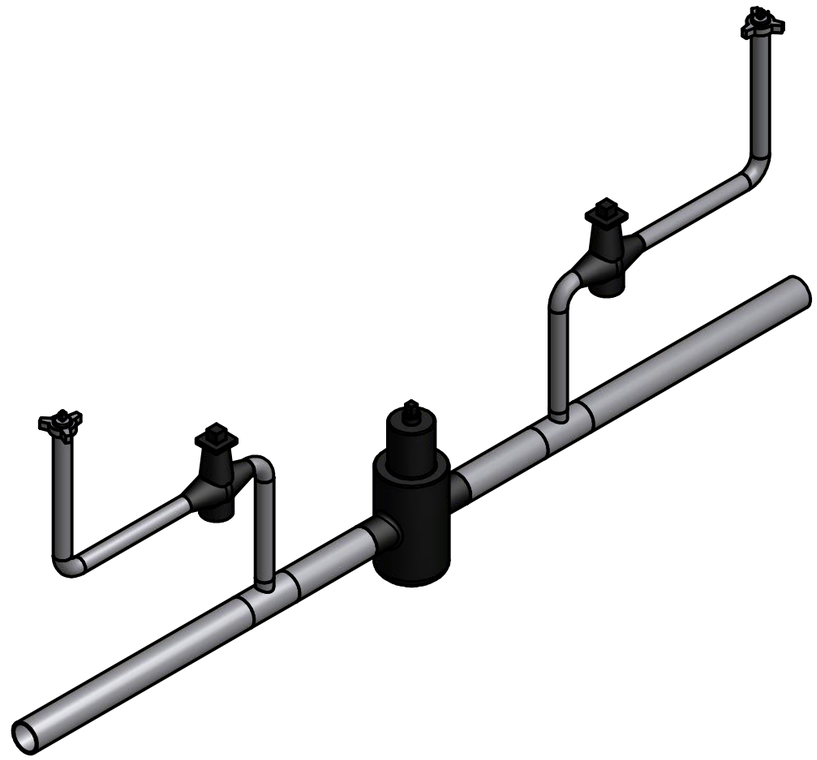

Creos Deutschland
Am Halberg 4
66121 Saarbrücken

	Datum	Name
Bearbeitet	02.03.2015	Scherer.T
Geprüft		
Freigabe		

Status	Änderungen	Datum	Name

Projektnummer

Schiebergruppe DN 100 DP____ mit:
-2 Ausbläsern DN 50

Pos.02.01.0100

1