Profil - km
\+ 0 km + 660.00 m
Q= 11.480 m³/s

Qab=9m3/s 150.614 m+HN
Qab=10m3/s 150.664 m+HN
Qab=11m3/s 150.729 m+HN

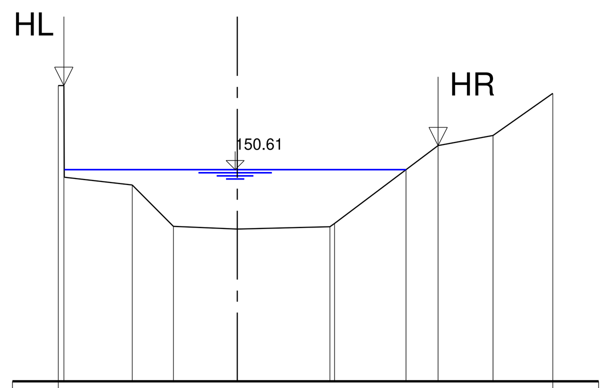

kst-Wert	$m^{1/3}/s$	25.0
Profilhöhe	m+HN	152.45 150.45 150.28 149.38 149.32 149.37 149.64 150.61 151.14 151.36 152.28
Profilabstand	m	-3.99 -3.77 -2.29 -1.59 0.00 2.02 2.12 3.68 4.38 5.58 6.88

Profil - km
\+ 0 km + 620.00 m
Q= 11.480 m³/s

Qab=9m3/s 150.415 m+HN
Qab=10m3/s 150.471 m+HN
Qab=11m3/s 150.536 m+HN

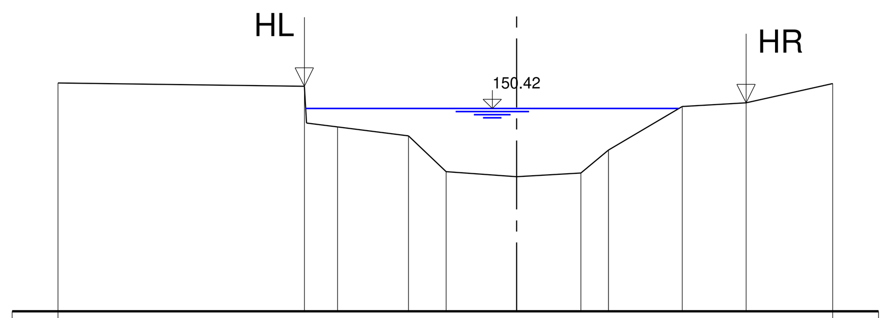

kst-Wert	$m^{1/3}/s$	25.0
Profilhöhe	m+HN	150.97 150.90 150.10 150.02 149.82 149.04 148.93 149.01 149.51 150.46 150.54 150.96
Profilabstand	m	-10.00 -4.63 -4.58 -3.95 -2.36 -1.54 0.00 1.40 2.00 3.61 5.00 6.89

Profil - km
\+ 0 km + 580.00 m
Q= 11.480 m³/s

Qab=9m3/s 149.882 m+HN
Qab=10m3/s 149.938 m+HN
Qab=11m3/s 149.983 m+HN

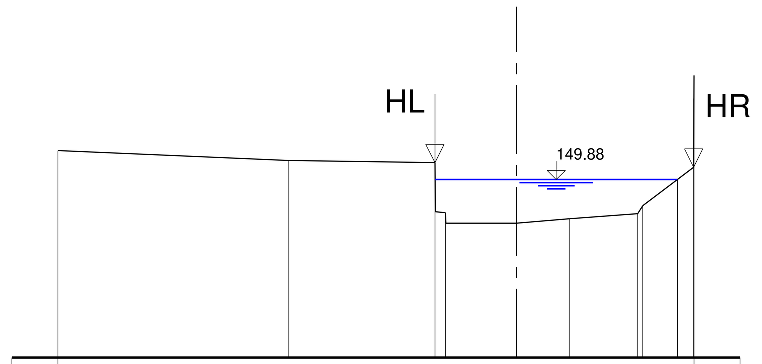

kst-Wert	$m^{1/3}/s$	33.0
Profilhöhe	m+HN	150.51 150.30 150.25 149.93 149.93 149.03 149.14 149.31 149.88 150.15 150.75
Profilabstand	m	-10.00 -4.98 -1.78 -1.54 0.00 1.16 2.64 2.75 3.11 3.86 3.97

Profil - km
\+ 0 km + 640.00 m
Q= 11.480 m³/s

Qab=9m3/s 150.504 m+HN
Qab=10m3/s 150.554 m+HN
Qab=11m3/s 150.619 m+HN

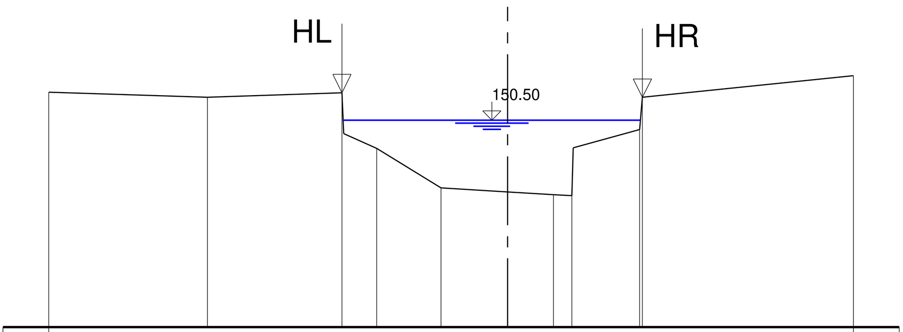

kst-Wert	$m^{1/3}/s$	25.0
Profilhöhe	m+HN	151.11 151.00 151.10 150.21 149.89 149.03 148.94 148.88 148.86 149.90 150.30 151.00 151.47
Profilabstand	m	-10.00 -6.54 -3.61 -3.57 -2.85 -1.45 0.00 1.00 1.40 1.43 2.88 2.94 7.54

Profil - km
\+ 0 km + 617.60 m
Q= 11.480 m³/s
Fuß. Haus 8

Qab=9m3/s 150.415 m+HN
Qab=10m3/s 150.554 m+HN
Qab=11m3/s 150.619 m+HN

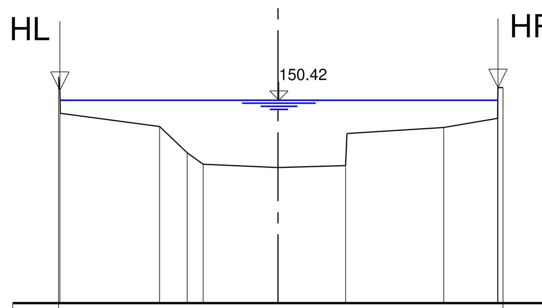

kst-Wert	$m^{1/3}/s$	25.0
Profilhöhe	m+HN	150.92 150.13 149.84 149.27 149.02 148.95 148.99 149.69 149.82 150.02 150.69
Profilabstand	m	-4.78 -4.74 -2.58 -1.98 -1.63 0.00 1.47 1.50 3.61 4.78 4.90

Profil - km
\+ 0 km + 570.50 m
Q= 11.480 m³/s

Qab=9m3/s 149.698 m+HN
Qab=10m3/s 150.471 m+HN
Qab=11m3/s 150.536 m+HN

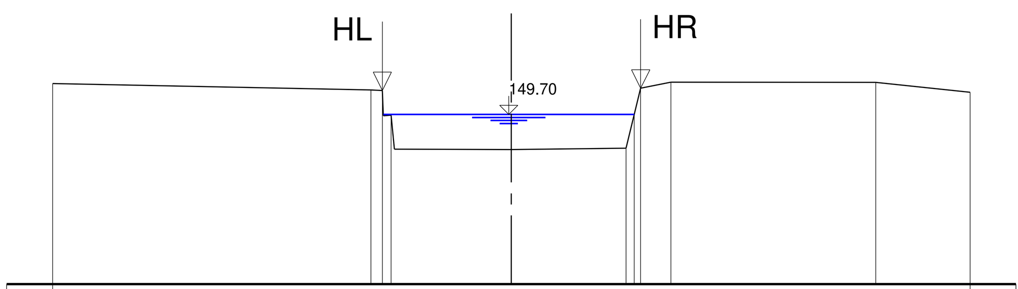

kst-Wert	$m^{1/3}/s$	34.0
Profilhöhe	m+HN	150.37 150.23 148.94 148.93 148.96 150.27 150.40 150.40 150.18
Profilabstand	m	-10.00 -3.06 -2.55 0.00 2.50 2.82 3.48 7.95 10.00

Profil - km
\+ 0 km + 638.40 m
Q= 11.480 m³/s
Fuß. Haus 10

Qab=9m3/s 150.504 m+HN
Qab=10m3/s 150.554 m+HN
Qab=11m3/s 150.619 m+HN

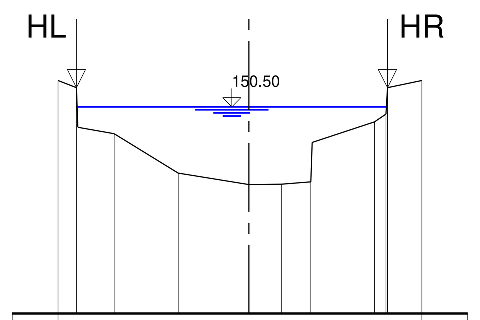

kst-Wert	$m^{1/3}/s$	25.0
Profilhöhe	m+HN	151.08 150.92 150.06 149.92 149.06 148.81 148.82 148.87 149.73 150.18 150.92 151.08
Profilabstand	m	-4.16 -3.76 -3.75 -2.94 -1.54 0.00 0.71 1.35 1.38 2.74 3.02 3.77

Profil - km
\+ 0 km + 616.50 m
Q= 11.480 m³/s

Qab=9m3/s 150.394 m+HN
Qab=10m3/s 150.450 m+HN
Qab=11m3/s 150.510 m+HN

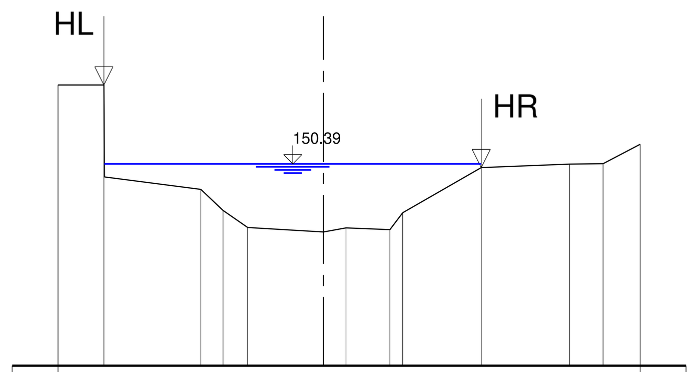

kst-Wert	$m^{1/3}/s$	25.0
Profilhöhe	m+HN	152.11 152.11 150.11 149.84 149.38 149.01 148.91 149.00 148.96 149.33 150.31 150.39 150.40 150.82
Profilabstand	m	-5.78 -4.78 -4.27 -2.67 -2.19 -1.65 0.00 0.49 1.45 1.73 3.44 5.36 6.09 6.90

Profil - km
\+ 0 km + 569.07 m
Q= 11.480 m³/s

Qab=9m3/s 149.827 m+HN
Qab=10m3/s 149.946 m+HN
Qab=11m3/s 149.995 m+HN

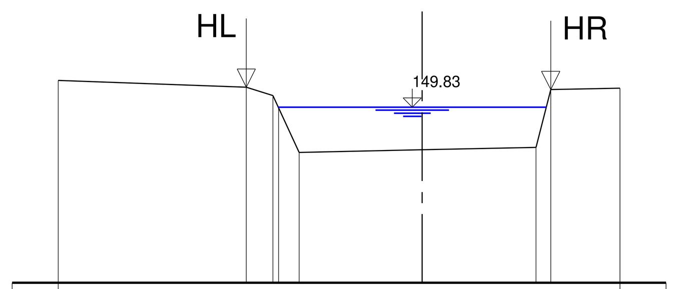

kst-Wert	$m^{1/3}/s$	34.0
Profilhöhe	m+HN	150.41 150.26 150.08 148.84 148.90 148.95 150.21 150.24
Profilabstand	m	-7.93 -3.83 -3.25 -2.68 0.00 2.48 2.80 4.31

Profil - km
\+ 0 km + 637.50 m
Q= 11.480 m³/s

Qab=9m3/s 150.498 m+HN
Qab=10m3/s 149.946 m+HN
Qab=11m3/s 149.995 m+HN

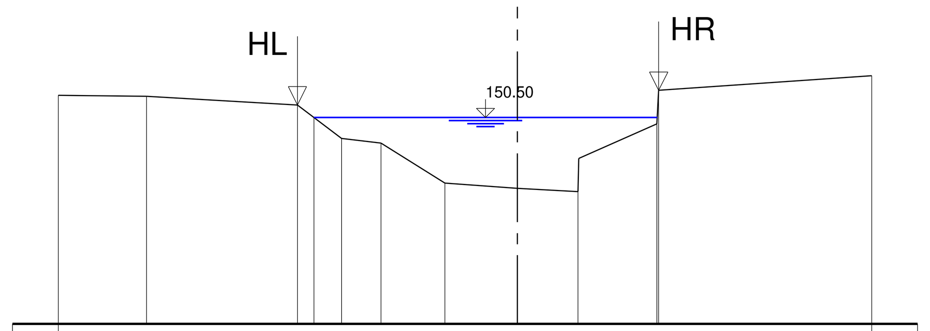

kst-Wert	$m^{1/3}/s$	25.0
Profilhöhe	m+HN	150.98 150.96 150.77 150.50 150.04 149.94 149.07 148.96 148.88 149.61 150.36 151.09 151.41
Profilabstand	m	-10.00 -8.08 -4.79 -4.43 -3.83 -2.97 -1.58 0.00 1.32 1.34 3.04 3.08 7.72

Profil - km
\+ 0 km + 600.00 m
Q= 11.480 m³/s

Qab=9m3/s 150.333 m+HN
Qab=10m3/s 150.388 m+HN
Qab=11m3/s 150.448 m+HN

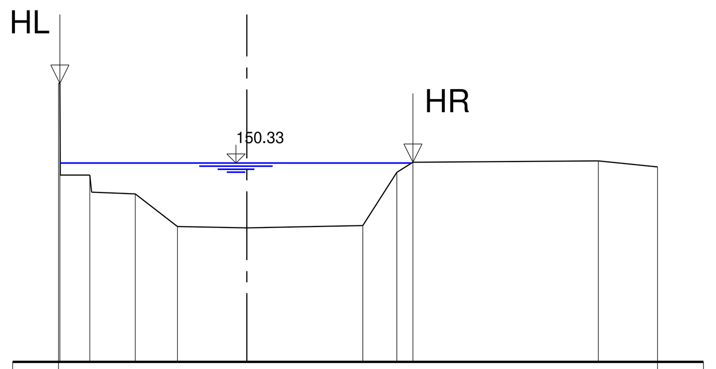

kst-Wert	$m^{1/3}/s$	25.0
Profilhöhe	m+HN	150.67 150.07 150.07 149.70 149.66 148.95 148.92 148.97 150.13 150.35 150.38 150.25
Profilabstand	m	-4.10 -4.06 -3.49 -3.38 -2.43 -1.51 0.00 2.63 3.27 3.62 7.66 8.95

Profil - km
\+ 0 km + 567.00 m
Q= 11.480 m³/s
Grabenstr.

Qab=9m3/s 149.879 m+HN
Qab=10m3/s 149.946 m+HN
Qab=11m3/s 149.995 m+HN

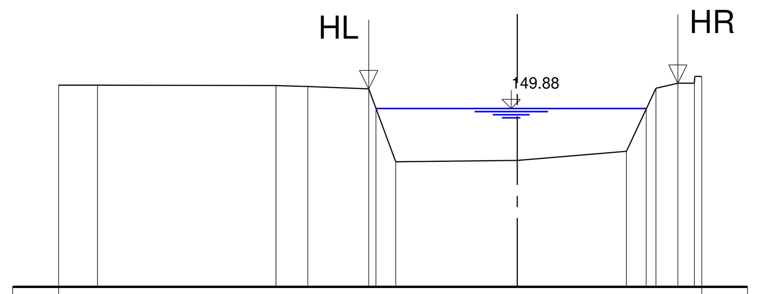

kst-Wert	$m^{1/3}/s$	34.0
Profilhöhe	m+HN	150.39 150.39 150.38 150.36 150.31 148.72 148.75 148.95 148.85 150.43 150.43 150.58
Profilabstand	m	-10.00 -9.15 -5.26 -4.57 -3.24 -2.65 0.00 2.38 2.61 3.50 3.86 4.02

Genehmigungsplanung

Nr.	Art der Änderung	Datum	Zeichen

Metzing Ingenieurbüro GmbH
Ingenieurbüro Metzing GmbH - Wilhelmshöher Str. 33 - 38723 Seesen
Tel. 05381 / 9393 - 3 E-Mail: info @ ingenieurbuero-metzing.de
Fax. 05381 / 9393 - 99 Net: www.ingenieurbuero-metzing.de

Bauherr: **Ausbauverband Nette** Buchholzmarkt 1 31167 Bockenem	Maßstäbe: **1 : 100 / 100**	Bearbeiter: 01.03.23 Metzing
Bauvorhaben: Neubau eines Hochwasserrückhaltebeckens östlich von Bornhausen	Blatt-Nr.: **04 012 - 09/4**	Gezeichnet: 01.03.23 Dittrich
	Blattgröße: **132 x 72**	Geändert:
Bauteil: Querprofile Schildau im Urzustand von Station 0 + 567,000 bis Station 0 + 660,000	Ausfertigung:	Anlage: **2.9.4**
Der Antragsteller: Bockenem, den 01.03.2023	Aufgestellt: Seesen, den 01.03.2023	