Trafostation
Scheidt: NEK 300-400

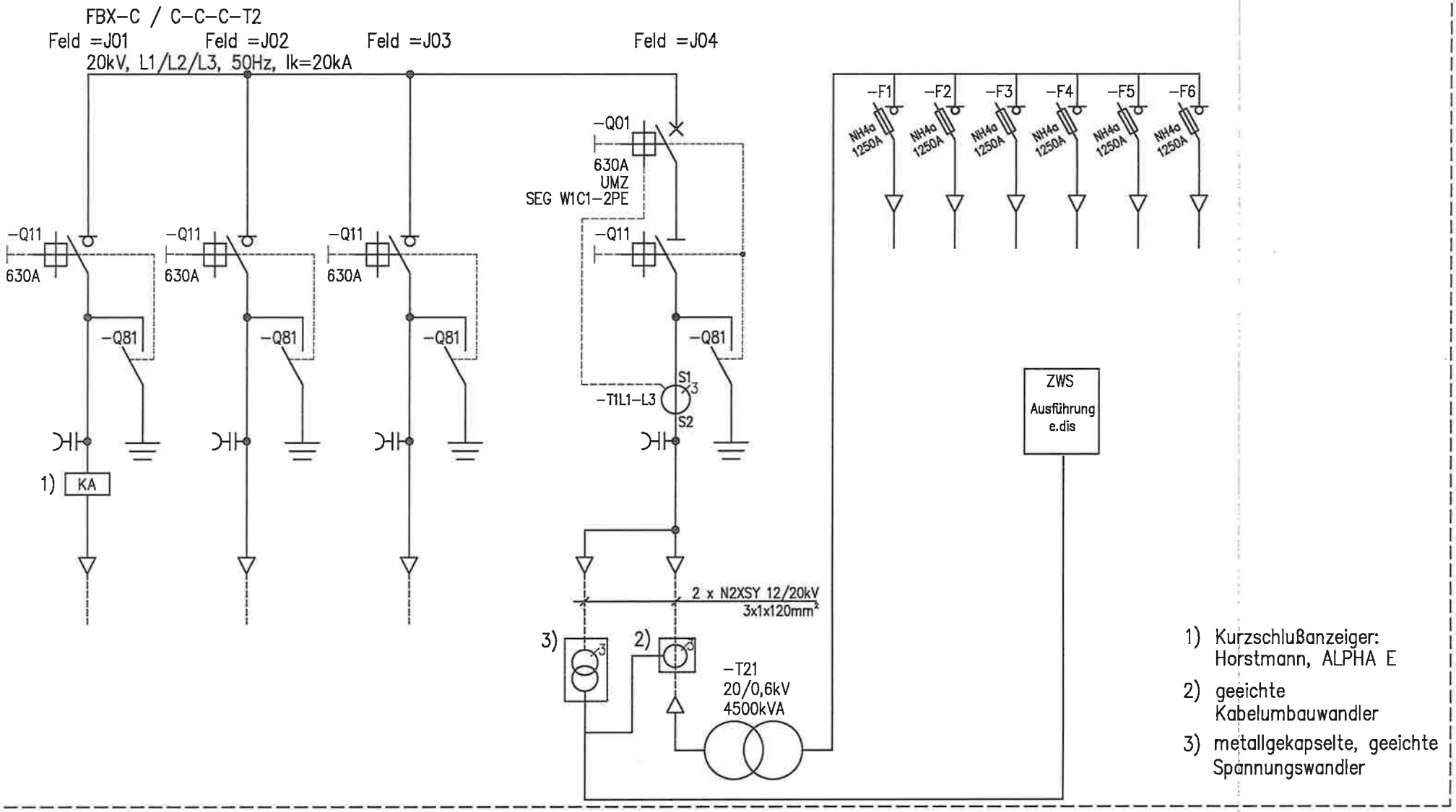

Schutzvermerk nach DIN 34 beachten

Schneider Electric GmbH
Niederlassung Kiel
Kilianstraße 8-12
24103 Kiel
Tel. 0431 / 649 53 -0
Fax. 0431 / 649 53 -20

				Datum	15.09.2017	eno energy GmbH	Life Is On Schneider Electric Schneider Electric GmbH	Übersichtsschaltplan Trafostation
				Bearb	Wunn			WP Kirch-Mulsow
				Gepr.	Müller			DE003223531/011-4.00
Nr	Änderung	Datum	Name	Norm		Ers.f.	Ers.d.	Bl: 1 von 1 Bl.