Ausbildung der Damm- und Einschnittsböschung		
Böschungshöhe h	h ≥ 2.00m	h < 2.00m
Regelböschung	1 : 1.5	b = 3.00m *
Tangentenlänge der Ausrundung Einschnitt oder Damm ohne Mulde	T = 3.00 m	T = 1.5h

* gilt nur für h > 0.40m

1) Fahrzeug-Rückhaltesystem nach RPS 2009
2) Rinne zu Lasten des Mittelstreifens in entwässerungsschwachen Zonen und auf Talbauwerk - Anordnung siehe Lageplan
3) Aufweitung Mittelstreifen 2+910 - 3+750 zur Einhaltung erf. Haltesichtweite 2,00 bis 5,10 / Abstand Gradientenlage bleibt 8,00m
4) Breite entsprechend Wirkungsbereich Fahrzeug-Rückhaltesystem
5) Abstand Gradiente, Drehpunkt Richtungsfahrbahn
6) Bau-km 4+600 - 4+900 Erhöhung Abstandsmaß zur Verbesserung der Sicht auf 0,80m

n - Böschungsneigung 1,5 oder flacher

Einschnittsböschung bei Verschneidung mit Bestandsböschung und Wirtschaftsweg

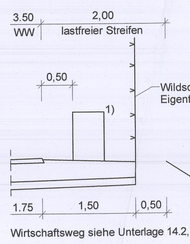

Wirtschaftsweg siehe Unterlage 14.2, Blatt 3

Regelquerschnitt RQ 36, Sägezahnquerschnitt

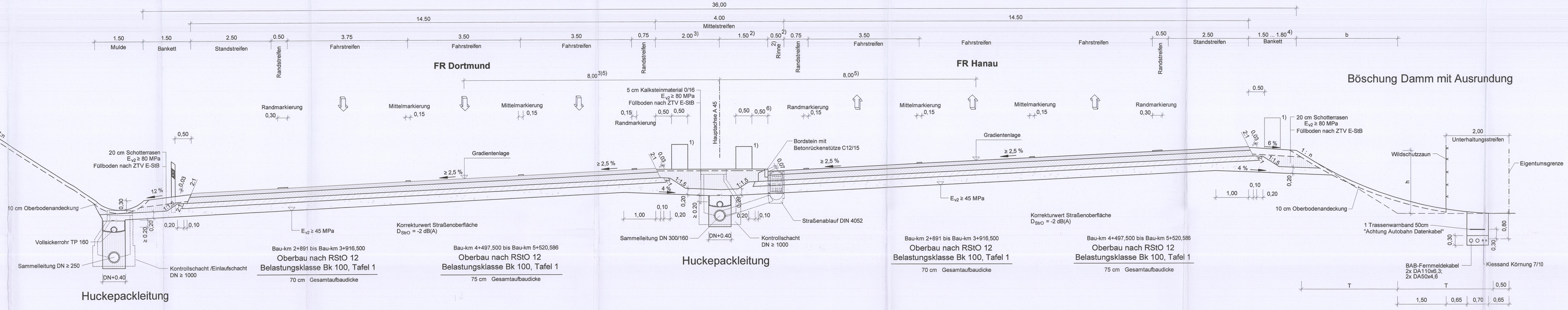

Böschung Damm mit Ausrundung

Regelquerschnitt RQ 36, Dachprofil

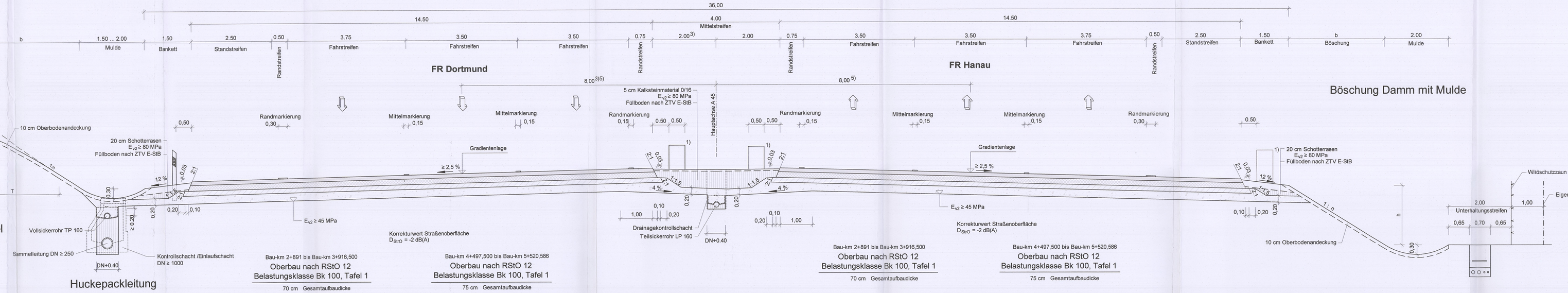

Böschung Damm mit Mulde

Regelböschung Einschnitt mit AFM-Kabel

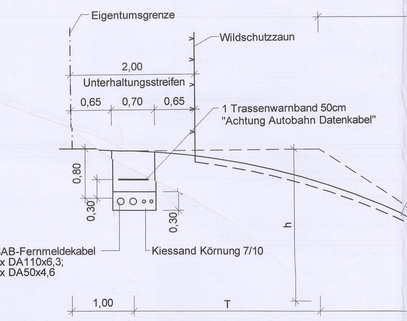

Regelböschung Einschnitt ohne AFM-Kabel

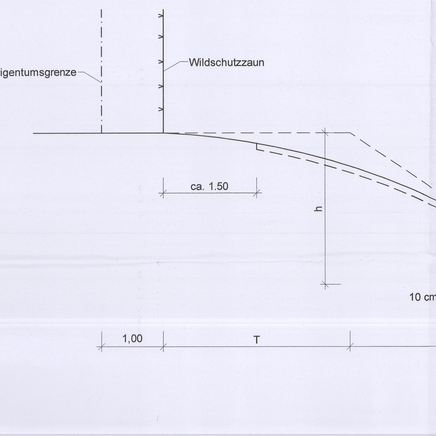

Detail Mittelstreifenüberfahrt Bau-km 3+715 - 3+850 Bau-km 4+550 - 4+685

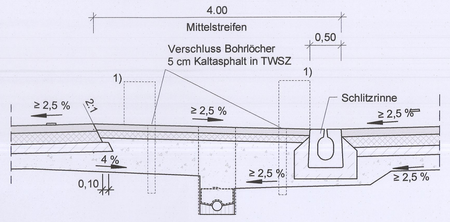

Aufbau nach RStO 12
Punkt 2.5.5 Mittelstreifenüberfahrt
Belastungsklasse Bk 3,2, Tafel 1

Detail Bordeinfassung Damm Trinkwasserschutzgebiet Zone III B

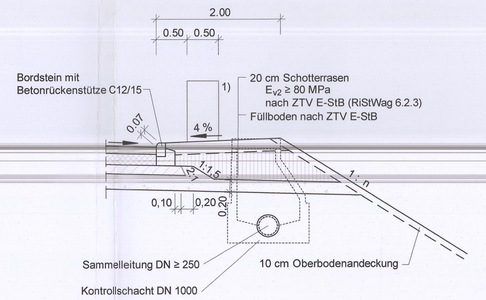

Detail Stützwand Bau-km 5+133,05 - 5+520,586 (innerhalb TWSZ 5+133,05 - 5+310)

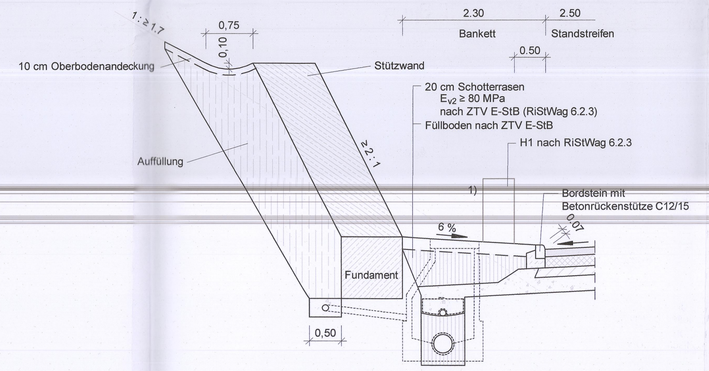

Detail Einschnitt Trinkwasserschutzgebiet Zone IIIB, Stufe 2 Bau-km 4+600 - 5+310

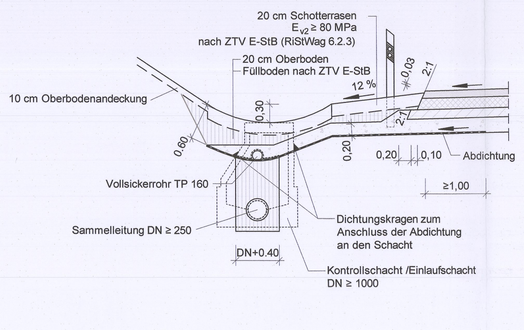

Detail Mittelstreifen Sägezahnprofil Trinkwasserschutzgebiet Zone IIIB, Stufe 2 nach Mittelstreifenüberfahrt Bau-km 4+685 - 5+090

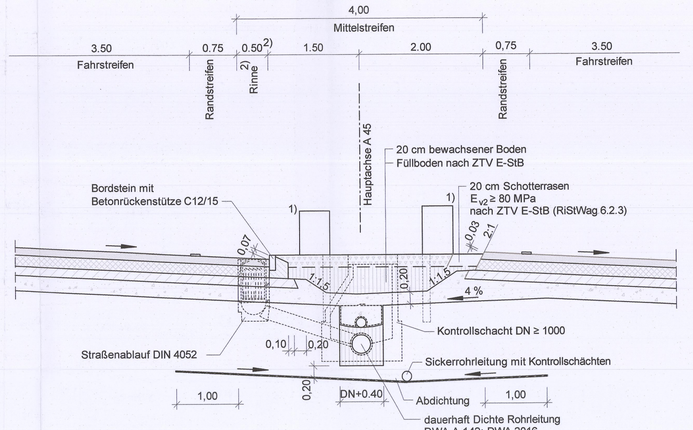

Detail Mittelstreifen Dachprofil Trinkwasserschutzgebiet Zone IIIB Bau-km 5+090 - 5+310

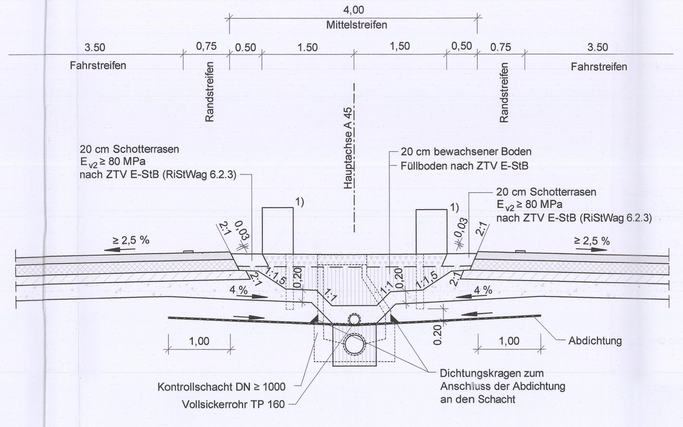

Legende:

RS	Randstreifen
FS	Fahrstreifen
MS	Mittelstreifen
AS	Ausfädelungsstreifen
ES	Einfädelungsstreifen

Spuraufteilung AS Ehringshausen

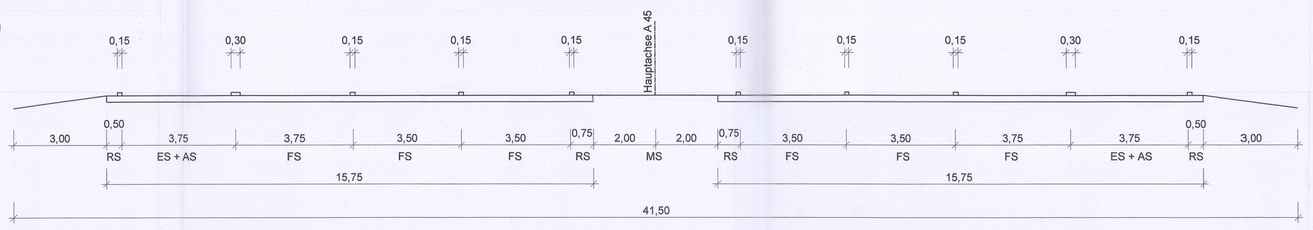

Nr.	Art der Änderung	Datum	Zeichen

Ingenieurgemeinschaft
W. und S. Battenberg, T. Brechtel
Neumarkt 11, 36251 Bad Hersfeld
Dipl.-Ing. Gringel GmbH
Rev.-Nummer: G377014 / 4 / 14.2 / 1 / A

	Datum	Zeichen
bearbeitet	09/2017	Damm
gezeichnet	09/2017	Kalmar
geprüft	09/2017	gez. Zander

Hessen Mobil
Straßen- und Verkehrsmanagement
HESSEN

	Datum	Zeichen
bearbeitet:		
gezeichnet:		
geprüft:		

FESTSTELLUNGSENTWURF

Straße: A 45

Beginn: zw. NK 5315 023 u. NK 5316 029 Betr.-km 153,703
Ende: zw. NK 5315 029 u. NK 5416 038 Betr.-km 156,336

Unterlage / Blatt-Nr.: 14.2 / 1
Regelquerschnitt A 45

Hessen ID: 20863
Maßstab: 1 : 50

Ersatzneubau der Talbrücke Lemptal mit sechsstreifigem Ausbau

von Betr.-km 153,703 bis Betr.-km 156,336
von Bau-km 2+891 bis Bau-km 5+520,586

Aufgestellt:
Dillenburg, den
Hessen Mobil
-Dezernat A 45-
21.02.2018
Dezernent

Planfestgestellte Unterlage
Nr. 14.2.1
zum
Planfeststellungsbeschluss
vom 07.05.2021 Gz. 061-b-0482.186
Wiesbaden, den 10.06.2021
Hessisches Ministerium für Wirtschaft, Energie, Verkehr und Wohnen
Abt. VI
Im Auftrag
Regierungsrätin

G:\Strassen\G377014\LP\HA\FIL_14.2.00_Strassenquerschnitt\FE_14.2_00_Strassenquerschnitt