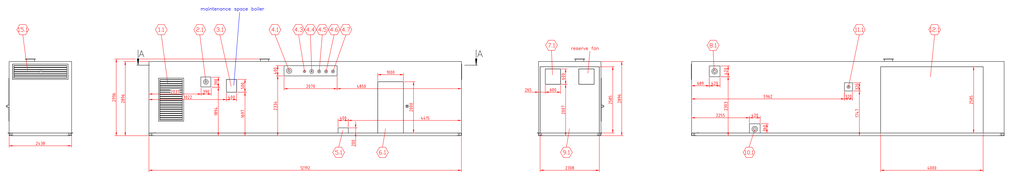

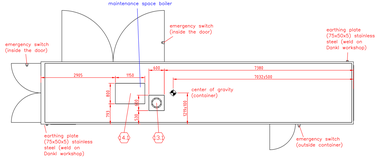

Schnitt A–A
M1:20

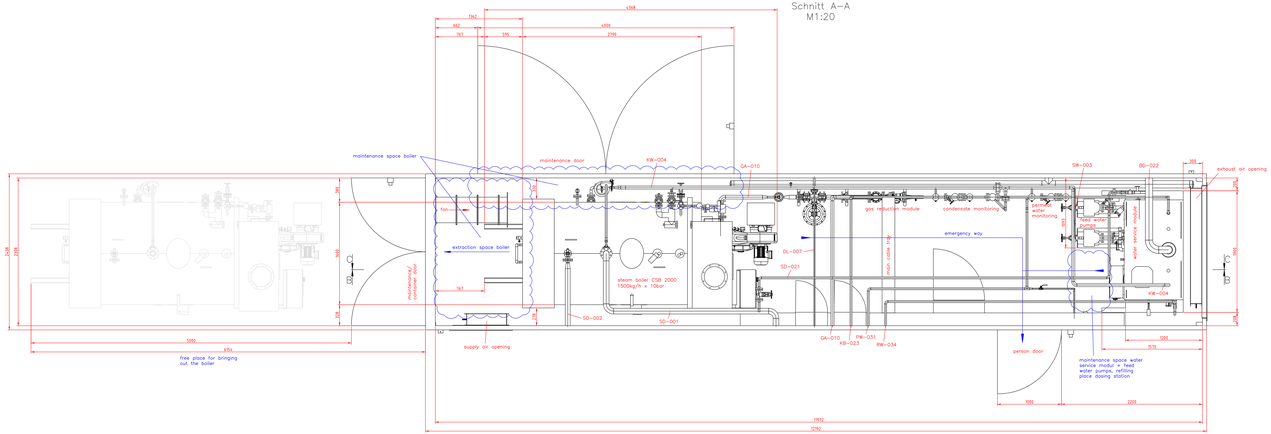

Schnitt B–B
M1:20

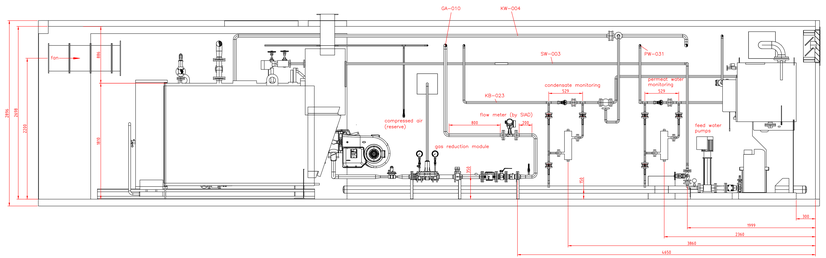

Schnitt C–C
M1:20

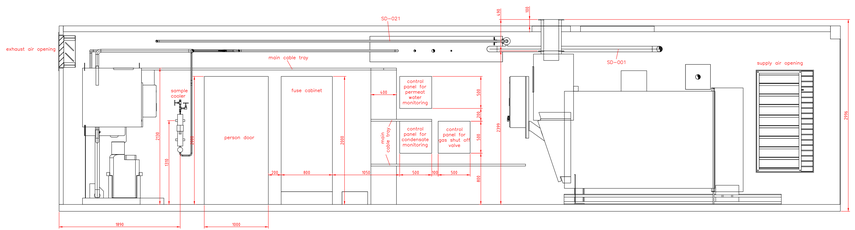

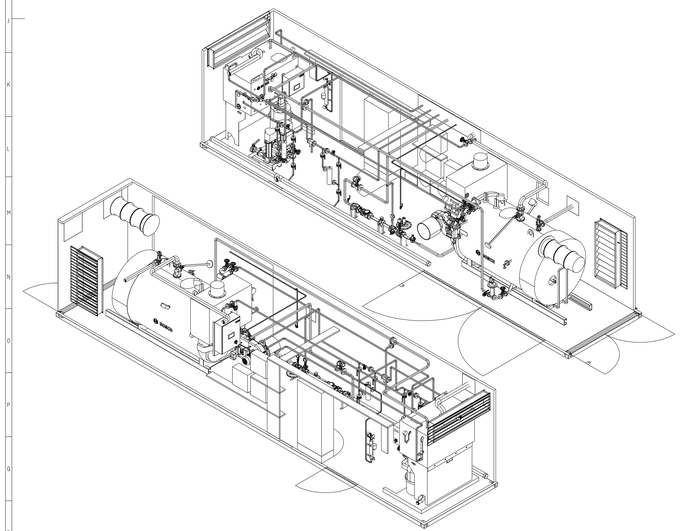

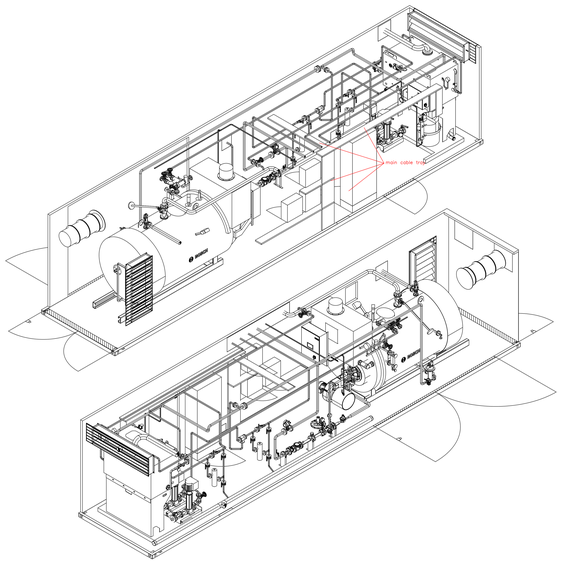

operating weight container: 19.000kg
shipping weight container: 15.500kg

Container painted RAL9010

all connections according to EN1092-1 B1 (flange)

Nr	Typ	Anschlusstabelle/ Connection Table	DN	PN
1.1	-	Zuluftöffnung/ supply air opening	8,3m2	-
2.1	outlet	Sicherheitsventil Kessel/ safety valve boiler	65	16
3.1	-	Wartungsöffnung/ maintenance opening	400x400	-
4.1	outlet	Sattdampf Kessel/ steam boiler	80	16
4.3	inlet	Druckluft/ compressed air	15	40
4.4	inlet	Erdgas/ natural gas	40	40
4.5	inlet	Kondensat sauerstoffhaltig (gepumpt)/ condensate oxygenated (pumped	25	40
4.6	inlet	Permeatwasser/ permeat water	25	40
4.7	inlet	Kühlwasser/ cooling water	25	40
5.1	inlet	Stromzufuhr/ power supply opening	400x200	-
6.1	-	Personentür/ person door	900x2000	-
7.1	-	Ventilator/ fan	offen	-
8.1	outlet	Brüdendampf Speisewasserbehälter/ vapor steam feed water tank	100	16
9.1	-	Wartungstür/ maintenance door	offen	-
10.1	outlet	Kanal/ drain	100	16
11.1	outlet	Ausblasteilung Gegendruckminderer/ blow off gas pressure regulator	25	40
12.1	-	Wartungstür/ maintenance door	3000x2500	-
13.1	outlet	Abgasanschluss/ exhaust gas	315	-
14.1	-	Wartungstür/ maintenance door	1150x800	-
15.1	-	Abluftöffnung/ exhaust air opening	0,27m2	-

Rev.	Datum	Name	Beschreibung
04	16.10.2023	PM	
03	16.10.2023	PM	
02	20.09.2023	PM	
01	07.08.2023	PM	

Projekt-Nr. 1587-0397 | Maßstab 1:50 | (Gewicht)

Layout steam container

	Datum	Name
gez.	27.07.2023	PM
gepr.		
freig.		

Projektname:
GIAD Macchine Impianti S.p.A
Steam Container CSB 2000 1500kg/h x 10bar

Dorlet Gemüsehaus GmbH & Co. KG
Stauferstraße 15, 83395 Freilassing
Tel. +49 8654 5000-0
info@dk-gemueshaus.de

Zeichnungsnummer: 1587-0397-LAY-001 | Revision 04 | Blatt A0+

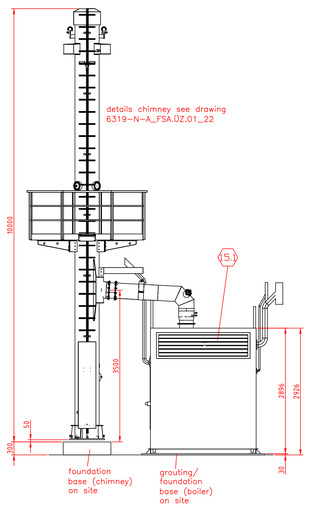

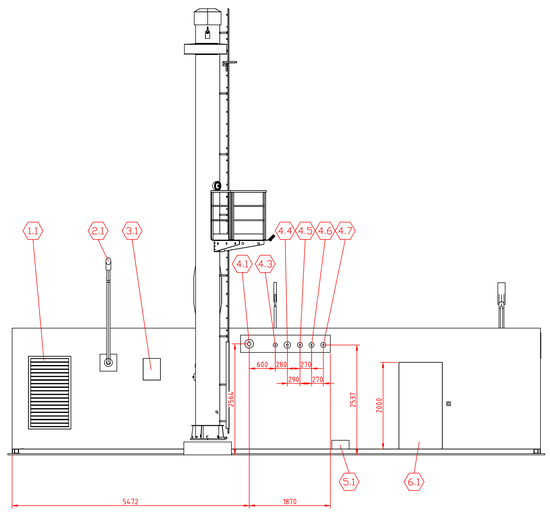

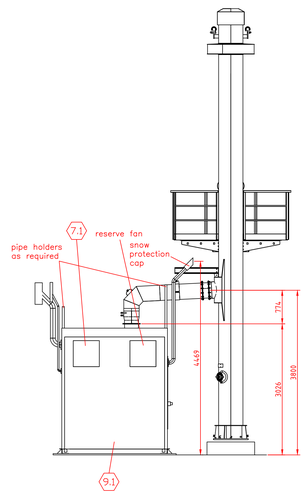

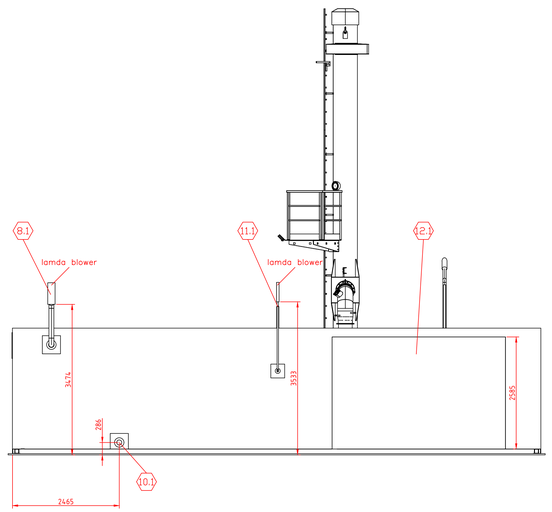

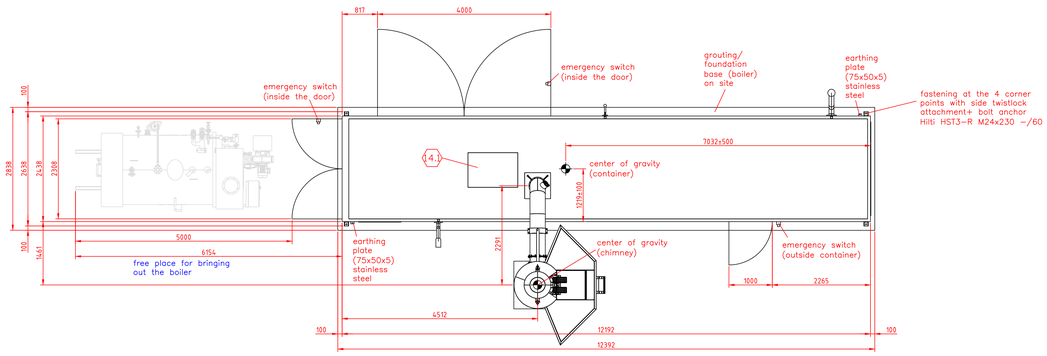

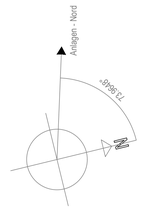

operating weight container: 19.000kg
shipping weight container: 15.500kg

Container painted RAL 9010
Chimney painted RAL 7001

all connections according to
EN1092-1 B1 (flange)

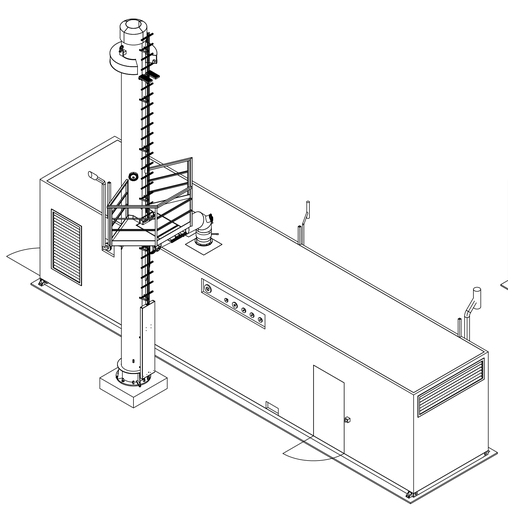

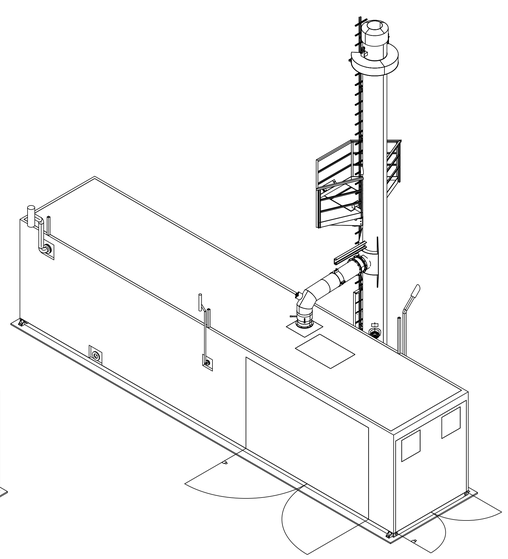

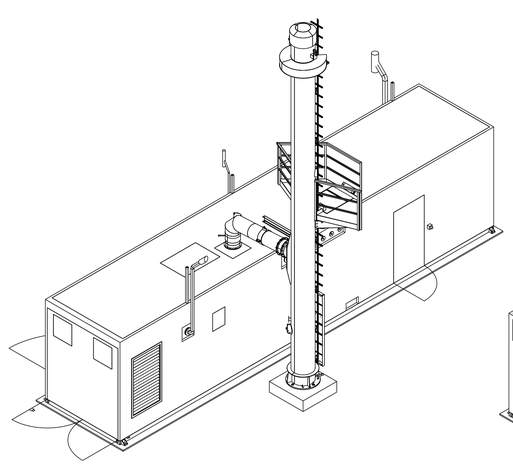

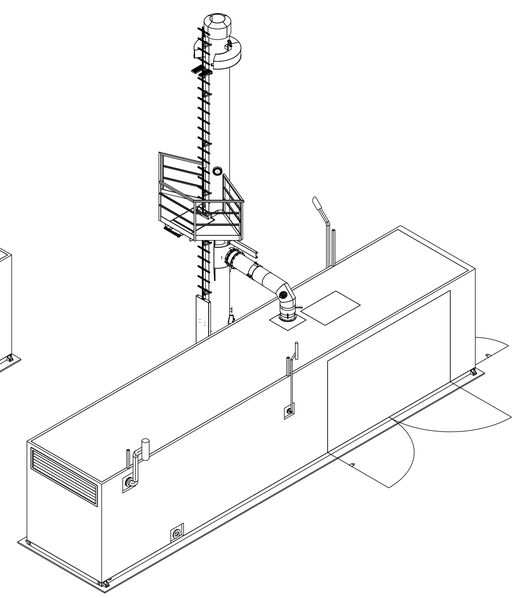

Nr.	Typ	Anschlusstabelle/ Connection Table	DN	PN
1.1	-	Zuluftöffnung/ supply air opening	0,36m2	-
2.1	outlet	Sicherheitsventil Kessel/ safety valve boiler	65	16
3.1	-	Wartungsöffnung/ mantenance opening	400x500	-
4.1	outlet	Saftdampf Kessel/ steam boiler	80	16
4.3	inlet	Druckluft/ compressed air	15	40
4.4	inlet	Erdgas/ natural gas	40	40
4.5	inlet	Kondensat sauerstoffhaltig (gepumpt)/ condensate oxygenated (pumped)	25	40
4.6	inlet	Permeatwasser/ permeat water	25	40
4.7	inlet	Kühlwasser/ cooling water	25	40
5.1	inlet	Stromzufuhr/ power supply opening	400x200	-
6.1	-	Personentüre/ person door	1000x2000	-
7.1	-	Ventilator/ fan	offen	-
8.1	outlet	Brüdendampf Speisewasserbehälter/ vapor steam feed water tank	100	16
9.1	-	Wartungtüre/ maintenance door	offen	-
10.1	outlet	Kanal/ drain	100	16
11.1	outlet	Ausblaseleitung Gasdruckminderer/ blow off gas pressure regulator	25	40
12.1	-	Wartungtüre/ maintenance door	3000x2500	-
13.1	outlet	Abgasanschluss/ exhaust gas	315	-
14.1	-	Wartungtüre/ maintenance door	1150x800	-
15.1	-	Abluftöffnung/ exhaust air opening	0,21m2	-

Rev.	Datum	Name	Beschreibung
06	31.10.2023	PM	
05	20.10.2023	PM	
04	20.09.2023	PM	
03	14.09.2023	PM	
02	31.08.2023	PM	
01	17.08.2023	PM	

Projekt- Nr. 1587-1397 | Maßstab 1:50 | (Gewicht)

installation and connection plan

	Datum	Name
gez.	31.07.2023	PM
gepr.		
freig.		

Projektname:
SIAD Macchine Impianti S.p.A
Steam Container CSB 2000 1500kg/h x 5bar

DK DAMPFSYSTEME
Donkl Dampfsysteme GmbH & Co. KG
Stoufenstraße 1, 83395 Freilassing
+49 8654 779260
info@dk-dampfsysteme.de

Zeichnungsnummer: 1587-0397-LAY-002
Revision: R6
Blatt: A0