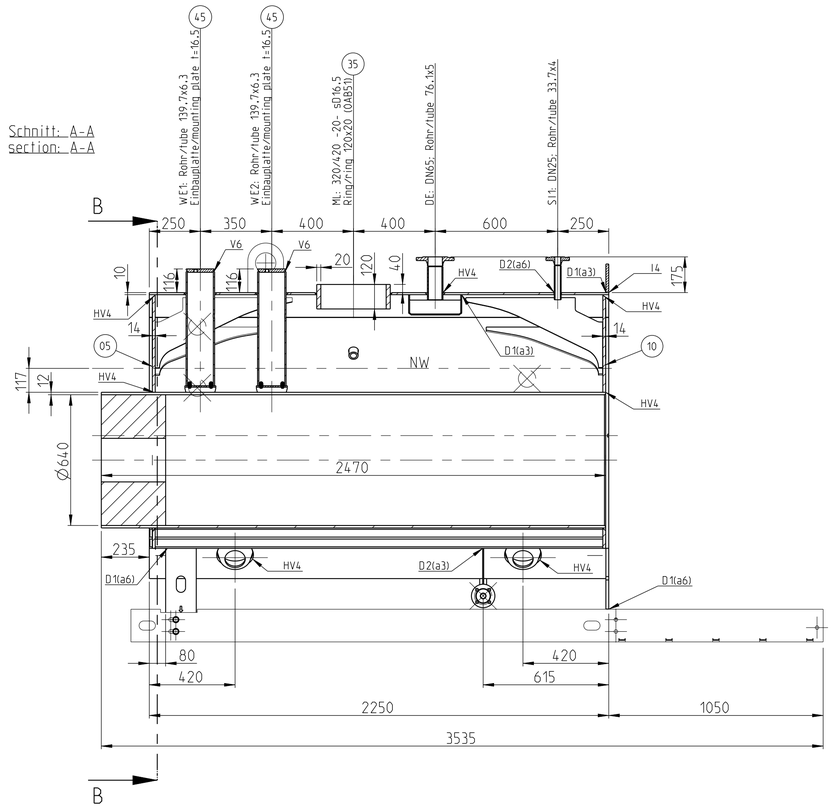

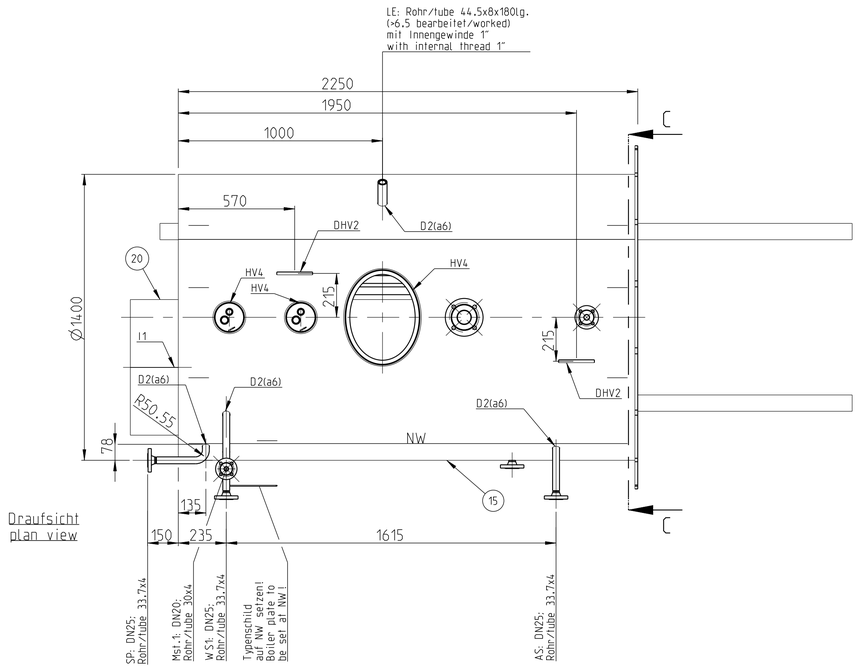

Schnitt/section
B-B

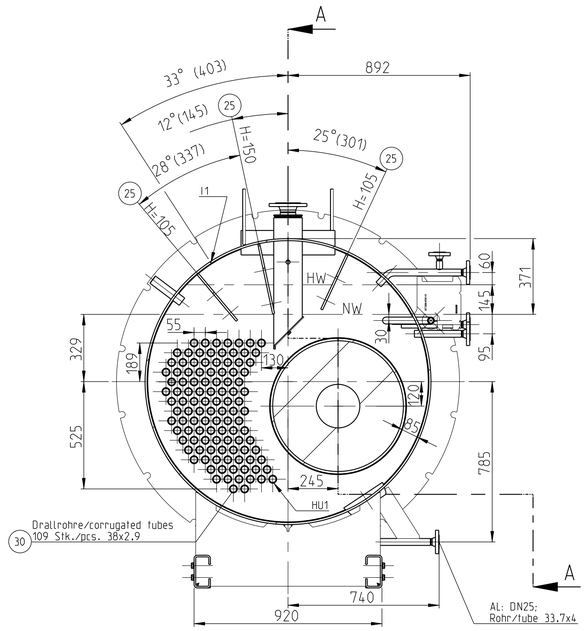

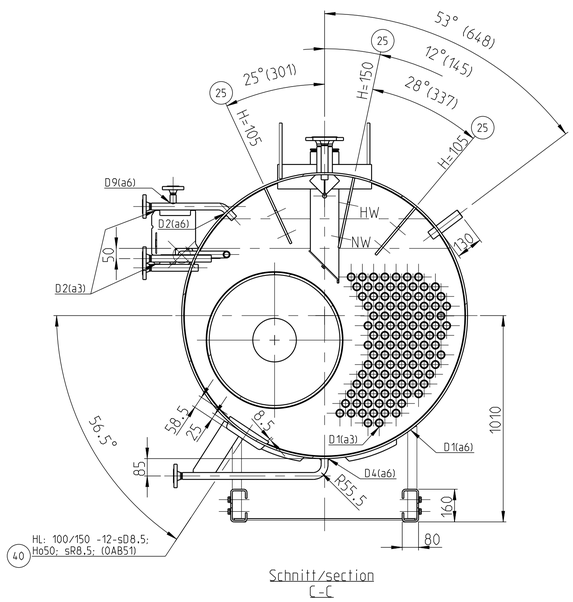

Schnitt/section
C-C

Eckanker / gusset stays

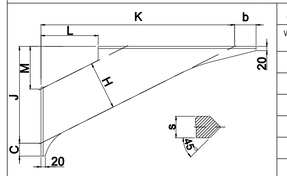

Anzahl / number										
vorne / front	hinten / back	H	s	J	K	L	M	b	c
		60	10	150	506	134	87	70	50
		83	10	200	500	134	110	70	50
2	2	105	10	250	500	134	133	70	50
1	1	150	10	300	600	134	132	70	50
		175	10	350	700	178	154	100	60
		225	10	450	900	266	198	100	60

Bogenmaße für Eckanker beziehen sich auf den Kesselinnendurchmesser.
Die eingezeichneten Achslinien in Vorder- und Hinteransicht repräsentieren die Maße M und J.
Radians for gusset stays refer to inside diameter of boiler shell.
The plotted centerlines in front and rear view represent the dimensions M and J.

Alle Verbindungen Eckanker-Boden und Eckanker-Mantel Schweißverbindung: DHV2
All connections gusset stays - boiler shell & gusset stays - boiler end plates welding seam: DHV2

LEGENDE:		LEGEND:	Mst	Manostatstutzen	Presure gauge socket
DE	Dampfentnahme	Steam extraction	WS	Wasserstandanzeiger	Water level gauge
WE	Wasserstandelektrode	Water level electrode	LE	Leitwertelektrode	Conductivity electrode
SI	Überdruckabsicherung	Safety valve	SP	Speisung	Feeding
AL	Ablass	Drainage	ML	Mannloch	Man hole
AS	Absalzung	Desalting	HL	Handloch	Hand hole
HW	Hochwasserstand	High water level (HWL)	NW	Niedrigwasserstand	Low water level (LWL)

Flansche bis einschließlich DN50 in PN40.
Flansche größer DN50 in PN16 (alt. PN40).
Flanges up to DN50 with PN40.
Flanges bigger than DN50 with PN16 (alt. PN40).

Alle Rohr-Flansch Verbindungen Schweißnaht V2. Alternativ I2 oder HV10 bis s kleiner/gleich 3.2 mm.
All tube-flange connections welding seam V2. Alternatively I2 or HV10 up to s less/equal 3.2 mm.

Innerer Stutzen-Überstand beträgt mindestens 10mm.
Internal projection of sockets not less than 10mm.

Rauchrohr-Einschweißung:
Vorne Überstand größer gleich 8mm und kleiner gleich 18mm. Schweißverbindung D1.
Hinten Überstand 0mm. Schweißverbindung HU1.
Welding of smoke tubes:
Front projecting length more than or equal to 8mm and less than or equal to 18mm. welding seam D1.
Rear projecting length 0mm. welding seam HU1.

Überstand Mantel zu Boden jeweils größer oder gleich 15mm.
Projection of shell to each end plate greater than or equal to 15mm.

Schweißnaht-Details nach Zeichnungs-Nr.: 076283.2
Welding details according drawing number: 076283.2

Herstellung: Vollständig geschweißt, nicht geglüht. Schweißnahtfaktor v=0.85.
Toleranzen und Abweichungen eingeschlossen, welche die Sicherheit nicht beeinträchtigen

Construction: Fully welded, not annealed, weld factor v=0.85;
Tolerances and deviations included, which don't detract from security.

Pos. items	Teile parts		Werkstoff material	Mass-Norm standard of dim.	Werkstoff-Norm standard of mat.	Abnahmezeugnis certificate
05/10	Böden	boiler end plates	P265GH	EN 10029	EN 10028-2	EN 10204-3.1
15	Mantel	boiler shell	P265GH	EN 10029	EN 10028-2	EN 10204-3.1
20	Glattflammrohr	smooth flame tube	P265GH	EN 10029	EN 10028-2	EN 10204-3.1
25	Eckanker	gusset stays	P265GH	EN 10029	EN 10028-2	EN 10204-3.1
30	Rauchrohre (Drallrohre)	smoke tubes (swirl tubes)	P235GH	EN 10217-2	EN 10217-2	EN 10204-3.1
35	ML Ring 20 mm	ML ring 20 mm	P265GH TC1	EN 10220 Min.tol. - 1.5mm	EN 10216-2 / EN10217-2	EN 10204-3.1
40	HL kon. Ring	HL conical ring	P265GH	EN 10029	EN 10028-2	EN 10204-3.1
div.	ML/HL Deckel	ML/HL cover	P265GH	EN 10029	EN 10028-2	EN 10204-3.1
div.	Flansche	flanges	3E0	EN 1092-1	EN 1092-1	EN 10204-3.1
div.	Rohre	tubes	P235GH	EN 10216-2	EN 10216-2	EN 10204-3.1
45	Einbauplatte für WE-Stutzen	mounting plate of WE-socket	P265GH	EN 10029	EN 10028-2	EN 10204-3.1
div.	Schrauben	screws	5.6 / EN 1515-4	EN ISO 4014	EN ISO 898-1	EN 10204-3.1
div.	Muttern	nuts	5 / EN 1515-4	EN ISO 4032	EN 20898-2	EN 10204-3.1

Schweißzusatzstoffe: geeignet nach EN / ISO Normen. TÜV zugelassen
Welding filler metals: qualified according EN / ISO standards and TÜV regulations

Kesseldaten: Kessel der Kategorie IV nach Druckgeräterichtlinie
Boiler data: Boiler of category IV acc. to Pressure Equipment Directive

Typ Type	CSB 2000	Nennheizfläche nominal heating surface	29 m²
max. zulässiger Druck max. allowable pressure	10 bar / 1.0 MPa	Gesamt-Volumen total volume	2260 l
Prüfdruck test pressure	18.5 bar / 1.85 MPa	zulässige max. Temperatur max. allowable temperature	184 °C
Regelwerk techn. guideline	EN 12953	Volumen bis NW volume NW	1575 l
max. Feuerungsleistung max. heat input	1500 kW		

☐ TÜV-Abnahme Modul G ☐ TÜV-Abnahme Modul B+F ☐ TÜV-Abnahme ohne CE ☐ Werks-Abnahme Modul B+D ☐ Werks-Abnahme ohne CE

Ind.	Change/Aend.	YYYYMMDD	Drawn/Gez.	Checked/Gepr.	Releas./Freig.	BWN	Resp. dept./Verantw. Abt.	Add. info./Zus. Info.
01	8701G00576	20190523	FRC1GUH	FRC1GUH	GND2GUH	32B		
00	8701G00576	20181121	KOS2ENG	KOS2ENG	FRC1GUH	32B	TT-CH/EIB12	

Treatment/Behandlung | Missed details/Fehlende Angaben | Size/Gst.
Mat./Stoff | From/Aus

Lang./Spr.: en/de | Wght./Gew.: 2700 kg | Crit. P. | Scale/M.stab: 1:15 | Mat.meets/Stoffe s N 2580-1 | Syst. PE

BOSCH

Boiler_block CSB2000x10 11_ 65_ 25
Kesselkörper CSB2000x10 11_ 65_ 25

Sheet/Bl.: 1/1 | Doc.type: DRW | 8733608700 | DP/TD 000 | Ind. 01 | Format A1

HNR 8-738-644-608 | Rept. for | Rept. by

© Robert Bosch GmbH. All rights reserved, also regarding any disposal, copying, distribution, renting, publication, modification, translation, as well as in the event of applications for industrial property rights.
© Robert Bosch GmbH. Alle Rechte vorbehalten, auch bzgl. jeder Verfügung, Verwertung, Bearbeitung, Verleihung, Weitergabe sowie für den Fall von Schutzrechtsanmeldungen.