Variante Be– und Entlüftungsventil

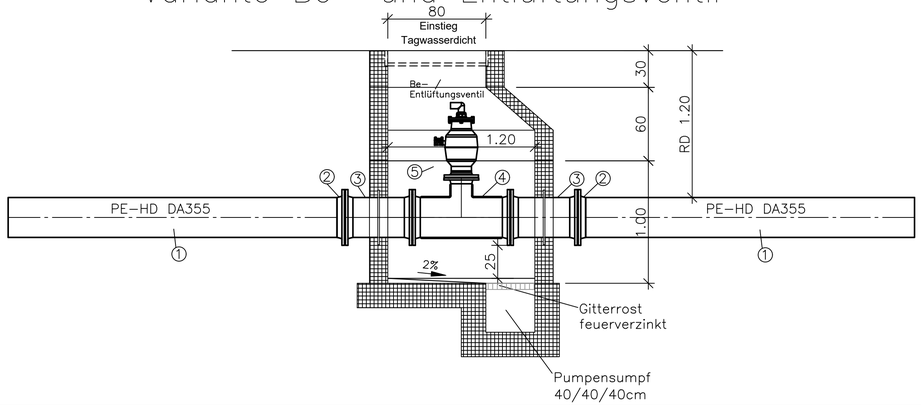

Pos.	Anz.	Bezeichnung	Baulänge/mm
1	–	Druckleitung PE–HD DA355	–
2	2	Vorschweißbundlosflansch	20
3	2	FF–Stück DN 300 GGG, mit Mauerflansch	550
4	1	T–Stück DN 300 / 150 GGG, Revisionsöffnung	800
5	1	Be– und Entlüftungsventil Hawle 986–00	600

Pos.	Anz.	Bezeichnung	Baulänge/mm
1	–	Druckleitung PE–HD DA355	–
2	2	Vorschweißbundlosflansch	20
3	2	FF–Stück DN 300 GGG, mit Mauerflansch	550
4	1	T–Stück DN 300 GGG, Revisionsöffnung	800
5	1	X–Platte DN 300 GGG, Revisionsdeckel	20

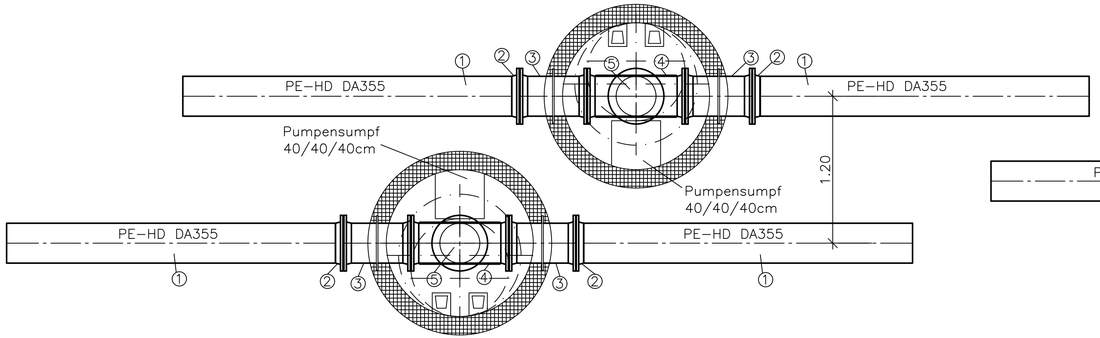

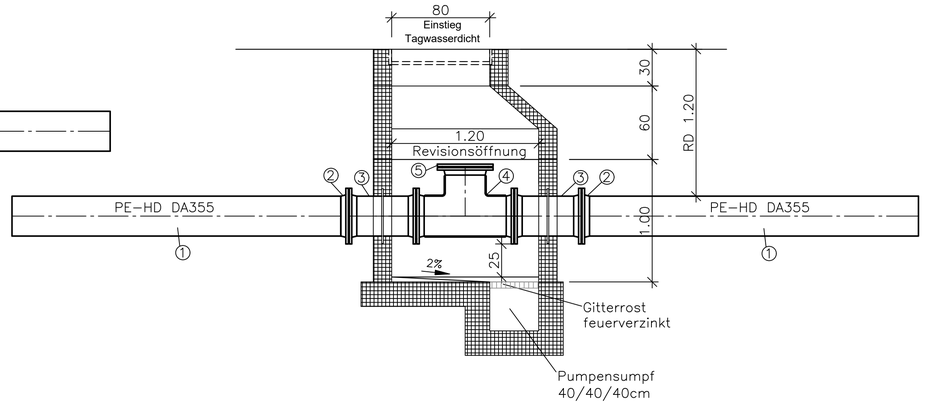

Änderung	Index	Art der Änderung / Ergänzung	Datum	Name

Vorhabensträger:

DS Smith Paper Deutschland GmbH
Weichertstraße 7
D-63741 Aschaffenburg

Projekt:

Rohrleitungsanlagen DS Smith
Errichtung u. Betrieb zweier Rohrleitungen zur Main-Wasserentnahme u. Abwassereinleitung vom bzw. in den Main
Stadt Aschaffenburg

Plandarstellung:

BAUWERKSPLAN
Regelschacht und Entlüfterschacht F/A
Doppelschacht - Grundriss und Schnitt

Projekt-Nr.: 042.008
Plan-Nr.: 4-BW-03
ENTWURFSPLANUNG
Fassung vom: 15.06.2023
Maßstab: 1 : 25

Erstausgabe	Datum	Name
erstellt	11/22	MS
geprüft	11/22	AS

Genehmigt durch den Vorhabensträger:
DS Smith Paper Deutschland GmbH
Weichertstraße 7
D-63741 Aschaffenburg
15.06.2023
Stempel und Unterschrift

Entwurfsverfasser:
Ingenieurbüro SIK GmbH
Infrastruktur- und Kommunalplanung
Goldbacher Straße 65 · 63741 Aschaffenburg
15.06.2023
Datum und Unterschrift

Andreas Schmitt M.Sc.
Beratender Ingenieur
Mitglied Nr. 14570
Ingenieurbüro SIK GmbH
Infrastruktur- und Kommunalplanung
Goldbacher Straße 65 · 63741 Aschaffenburg
Telefon: 0 60 21 / 4 57 0 · Fax: 0 60 21 / 4 57 0 · Mail: info@ingenieurbuero-sik.de

Alle Urheberrechte verbleiben in unserem Ingenieurbüro. Die Vervielfältigung und Weitergabe ist nur mit unserer Zustimmung gestattet.

4-BW-04_Schächte_230331.dwg