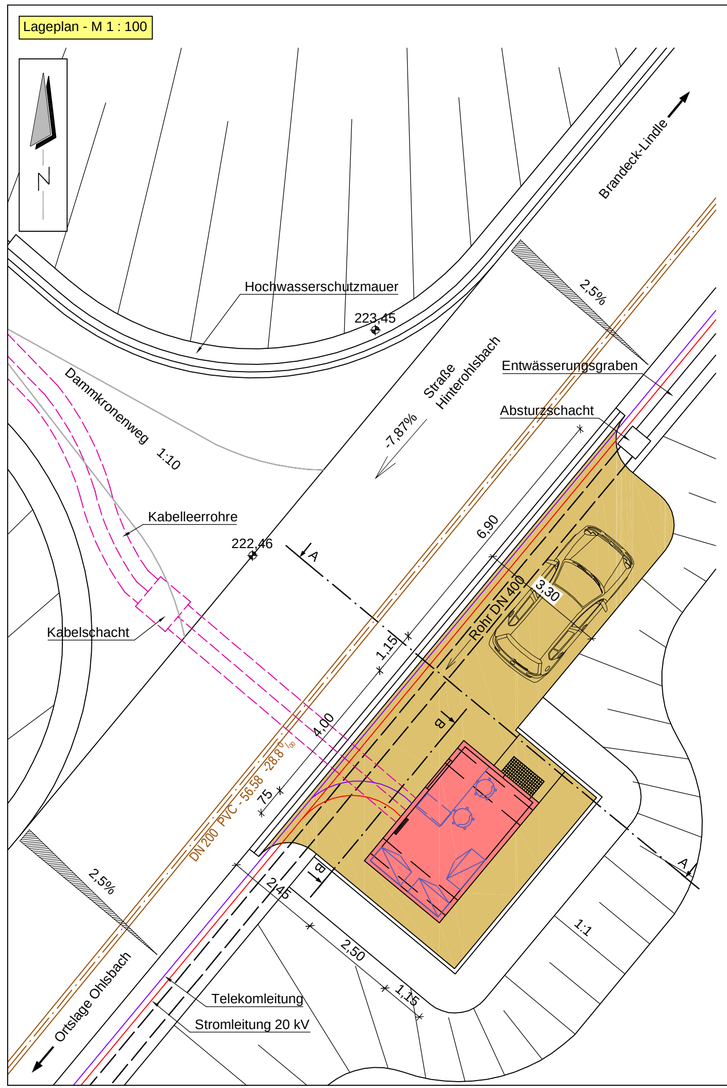

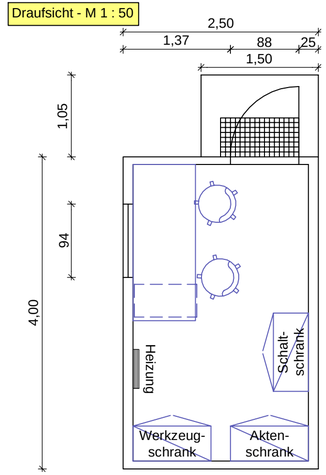

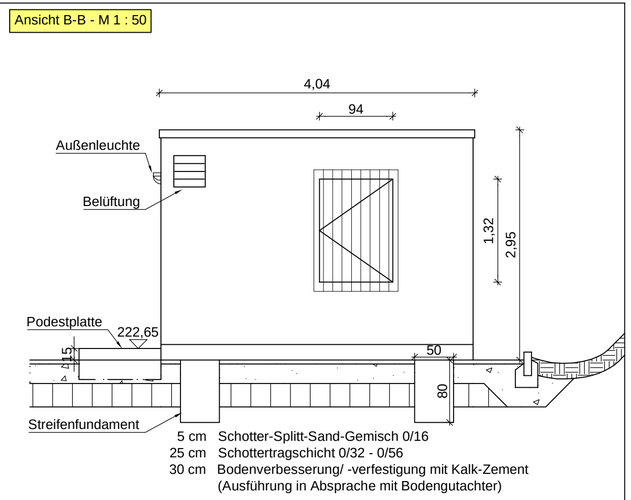

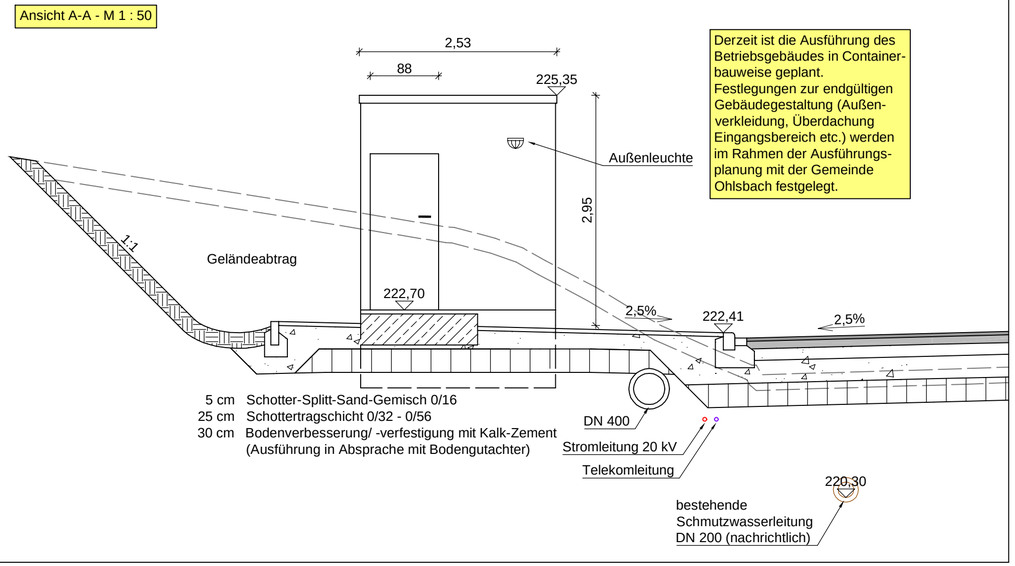

Derzeit ist die Ausführung des Betriebsgebäudes in Containerbauweise geplant. Festlegungen zur endgültigen Gebäudegestaltung (Außenverkleidung, Überdachung Eingangsbereich etc.) werden im Rahmen der Ausführungsplanung mit der Gemeinde Ohlsbach festgelegt.

Maßstab: 1:50

0 0,5 1 2 3 4 5m

Maßstab: 1:100

0 1 2 4 6 8 10m

Gemeinde Ohlsbach

AUFTRAGGEBER

Bau des HRB Ohlsbach
Bauwerksplan
Betriebsgebäude
Grundriss und Ansichten

PLANINHALT

	DATUM	NAME		
ENTWICKELT	Aug 2019	JR/YW	1:50 , 1:100	Genehmigungsplanung
BEARBEITET	Nov 2019	JR/YW	MASSSTAB	PLANUNGSSTAND
GEPRÜFT	07.11.2019	SR/JR		
PROJEKTNUMMER	102.17.055		LAGESYSTEM Gauß-Krüger Zone 3	HÖHENSYSTEM DHHN 2016

WALD + CORBE
BERATENDE INGENIEURE

WALD + CORBE Consulting GmbH
Hauptsitz Hügelsheim
Am Hecklehamm 18
76549 Hügelsheim
www.wald-corbe.de
Tel: 07229 / 1876-00
Fax: 07229 / 1876-777
Hügelsheim Stuttgart Haslach Speyer

OBJEKTPLANER

UNTERSCHRIFT	UNTERSCHRIFT OBJEKTPLANER	
Ohlsbach, den 08.11.2019	Haslach, den 08.11.2019	4.5 ANLAGE

ing.-Büro WALD + CORBE CAD Format: 660 x 297 mm Fläche: 0.20 m²

h:\Ohlsbach_HRB\C01_CAD\4_Genehmigungsplanung\4_HRB_Ohls_Betriebsgebaeude.dwg, 11.11.2019 - 11:59 h