Schnitt A-A

M 1:100

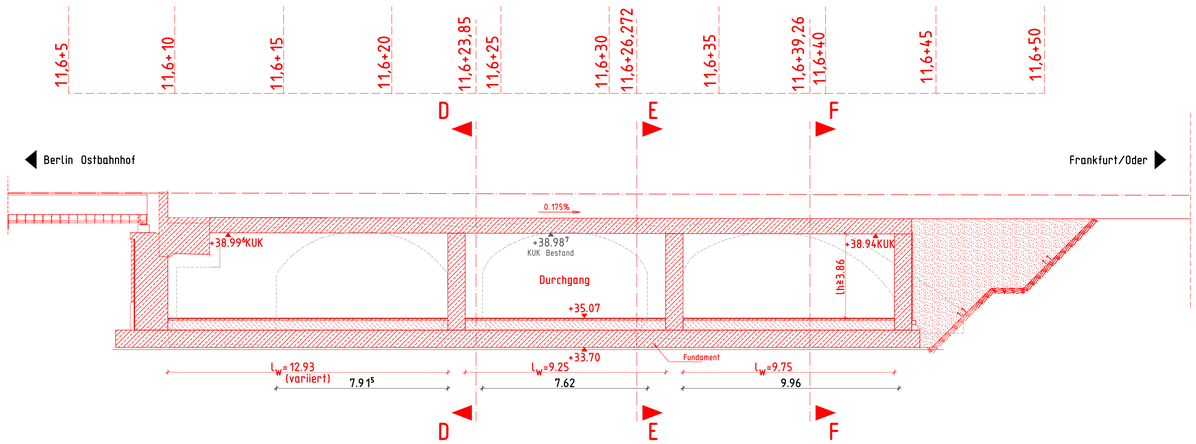

Schnitt B-B

M 1:100

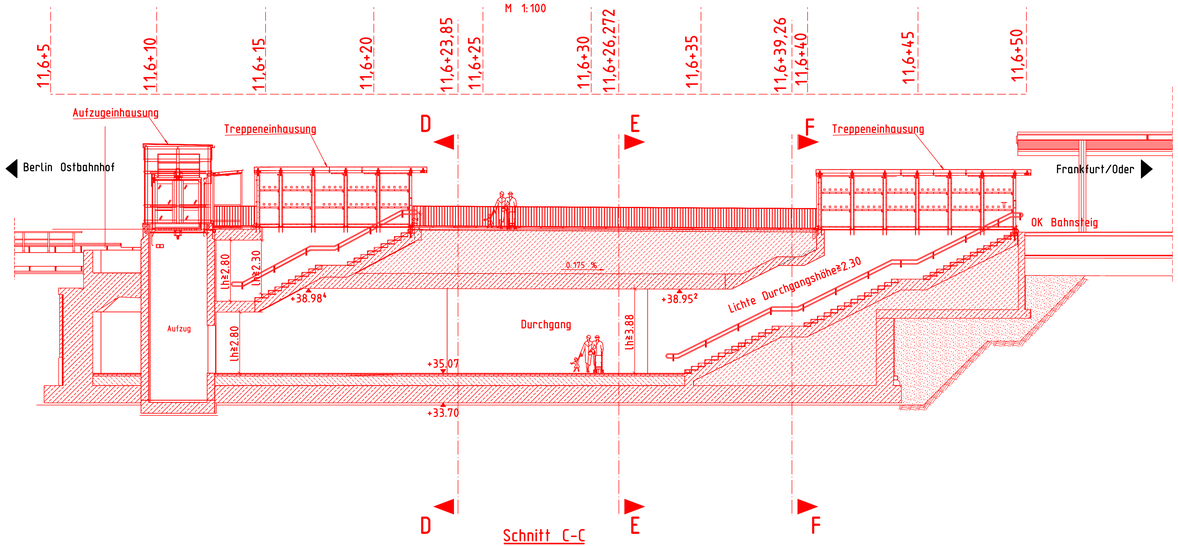

Schnitt C-C

M 1:100

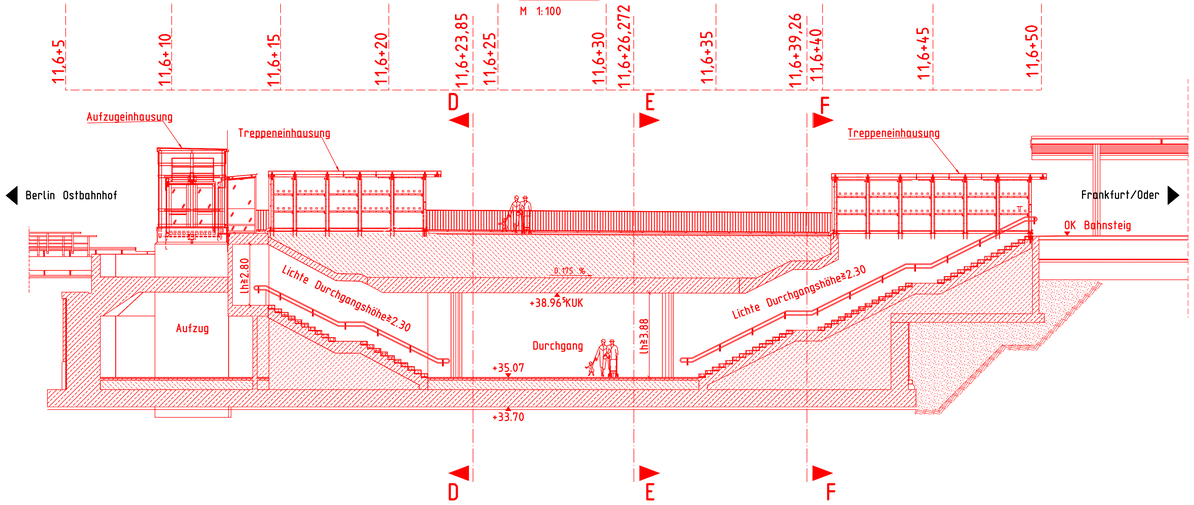

Schnitt D-D

M 1:100

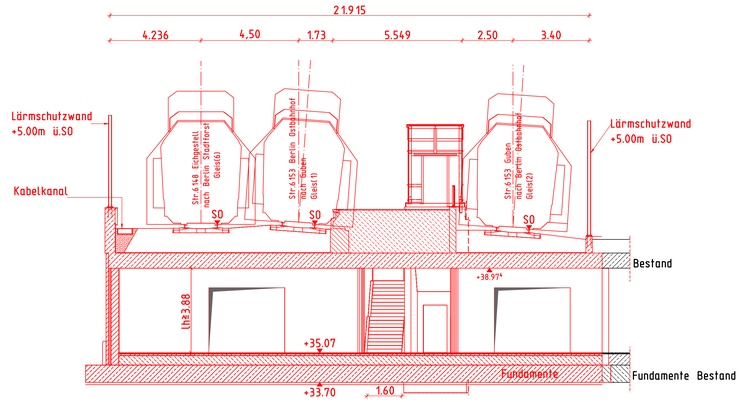

Schnitt E-E

M 1:100

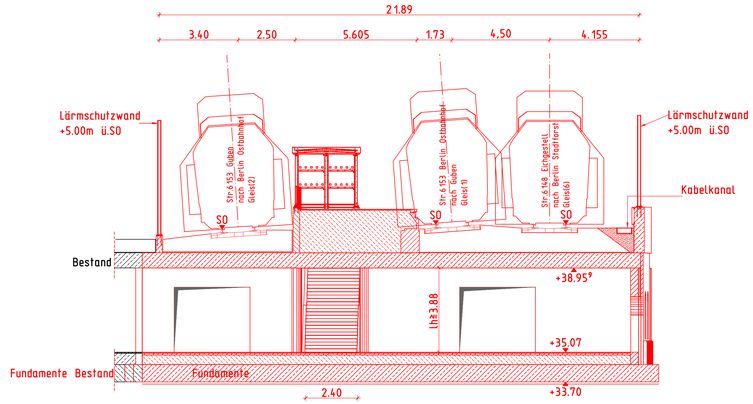

Schnitt F-F

M 1:100

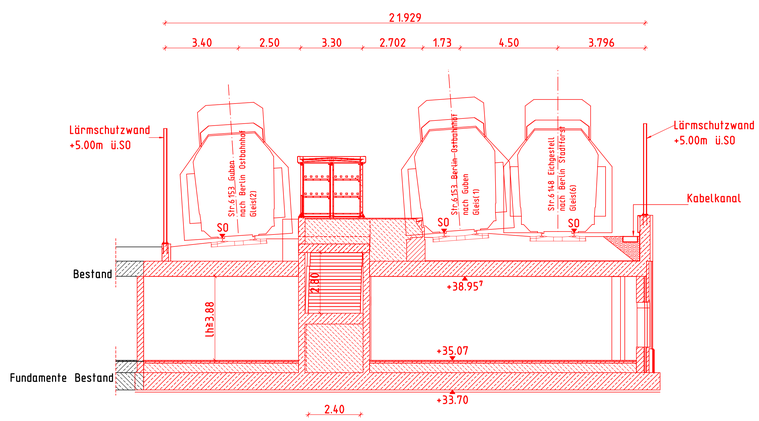

LEGENDE

- Stahlbeton
- unbew. Beton
- Mauerwerk
- Fertigteil
- Böschung
- Entwässerungsschacht
- nur informativ
- Rückbau
- Neubau

Bauwerksdaten

Bauart:		Stahltragbrücken , Flachgründung
Bauhöhe	(m)	≥ 1,40
Lichte Weite	(m)	19,30
Lichte Höhe	(m)	≥4,50
Kreuzungswinkel		
(BWI)	(gon)	77,33
(BWII)	(gon)	82,92
(BWIII)	(gon)	84,10
(BWIV)	(gon)	84,42
(BWV)		-

Allgemeine Angaben

Lastbild: F-Bahn LM71, SW/2 ; α=1,21 n. DIN EN 1992-2
S-Bahn LM71, SW/2 ; α=1,00 n. DIN EN 1992-2

Lichtraumprofil: GC nach Modul 800.0130 und EBO

Streckengeschwindigkeit:

Strecke 6004	Ve= 100 km/h
Strecke 6153	Ve= 140 km/h
Strecke 6148	Ve=60 km/h

Unterlage 7.5.2

Genehmigungsvermerk Eisenbahn-Bundesamt

Übersichtsskizze

Index	Änderungen bzw. Ergänzungen	Planungsstand
7		
6		
5		
4		
3		
2		
1		
0	Ausgangsverfahren: Antragsfassung	18.04.2019

Genehmigungsplanung: Unterlage für eine Entscheidung nach § 18 AEG

Vorhabenträger:
DB Netz AG
Regionalbereich Ost - Großprojekte
I.NG-O
Elisabeth-Schwarzhaupt-Platz 1
10115 Berlin

DB Station&Service AG
Regionalbereich Ost
I.SVI-O.1
Köpenerstraße 3
10243 Berlin

DB Energie GmbH
Regionalbereich Ost
I.ET-O.0
Europaplatz 2
10557 Berlin

Planzeichen Nr.: DP-B-BWE(BF)-002.0_BPK08

Blatt-Nr.:	1 von 1	
	Datum	Name
gez:	03/2019	Alsharbaji
bearb:	03/2019	Reyenland
gepr.:	03/2019	Schwirzke

Vertreter des Vorhabenträgers:
DB Netz AG
Großprojekt Ost
ABS Berlin – Frankfurt/Oder – Grenze D/PL (I.NG-O.F)
Magdeburger Str. 22
10319 Berlin
18.04.2019 gez. i.V. Matzkus
Datum Unterschrift

Planverfasser:
INROS LACKNER. Gesellschaft Beratender Ingenieure
Bismarckstraße 91
10625 Berlin
18.04.2019 gez. i.V. Richmann
Datum Unterschrift

Koordinatensystem: Soldner D.Netz 88
Höhensystem: NN
Ursprungsplan:
Blattgröße: 841 x 1189
Maßstab: 1:100

Vorhaben:
ABS Berlin – Frankfurt/Oder – Grenze D/PL
PA 16 Bf Köpenick und Parallelmaßnahmen in der S3 Ost
km 10,3+60 bis km 13,5+80

Planart: Bauwerksplan

Planinhalt:
EG Bahnhofstraße
Schnitte

Ingenieurbau

H/B = 841 / 1189 (1.00m²)

Allplan 2017