Schnitt B-B

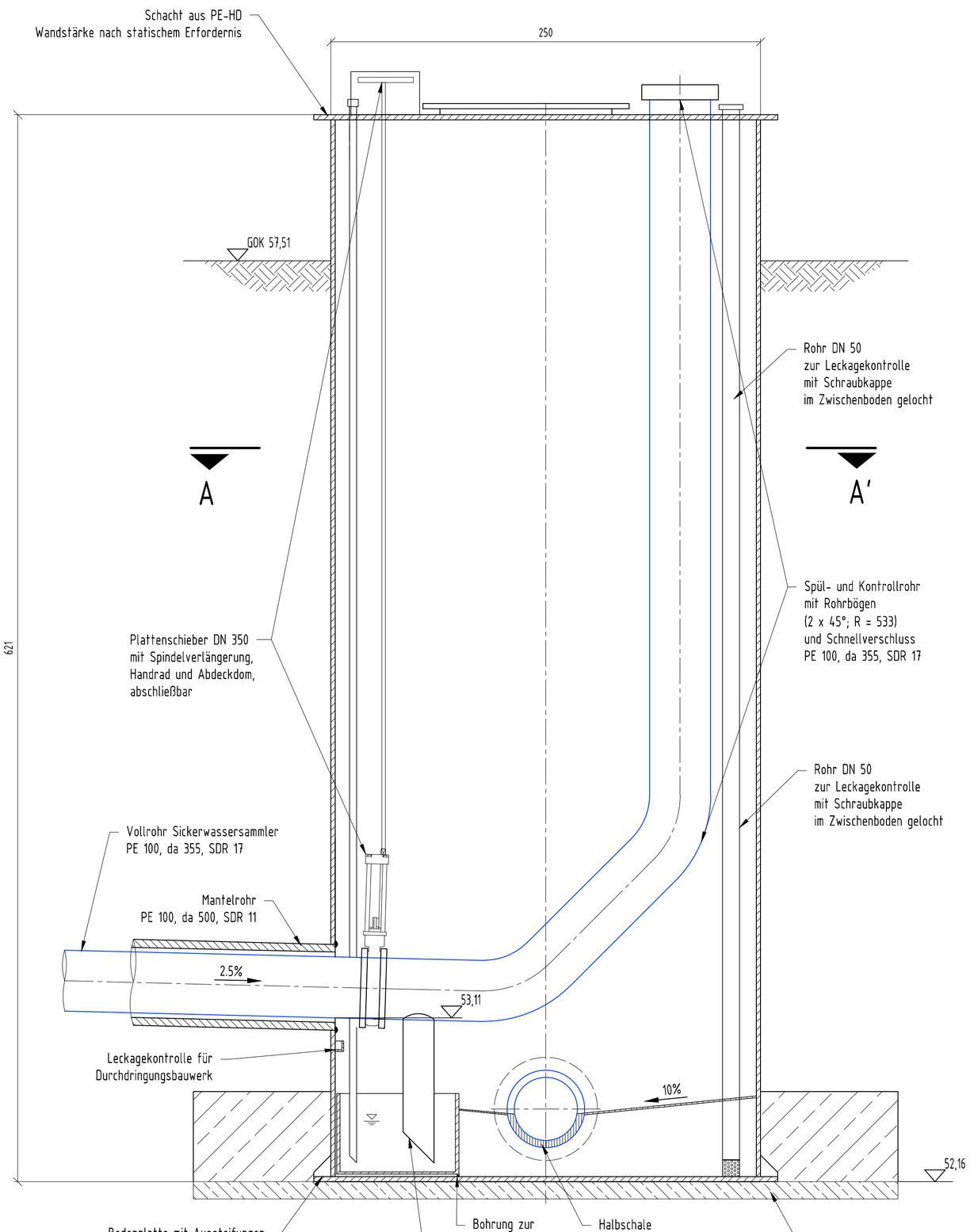

Schnitt A-A

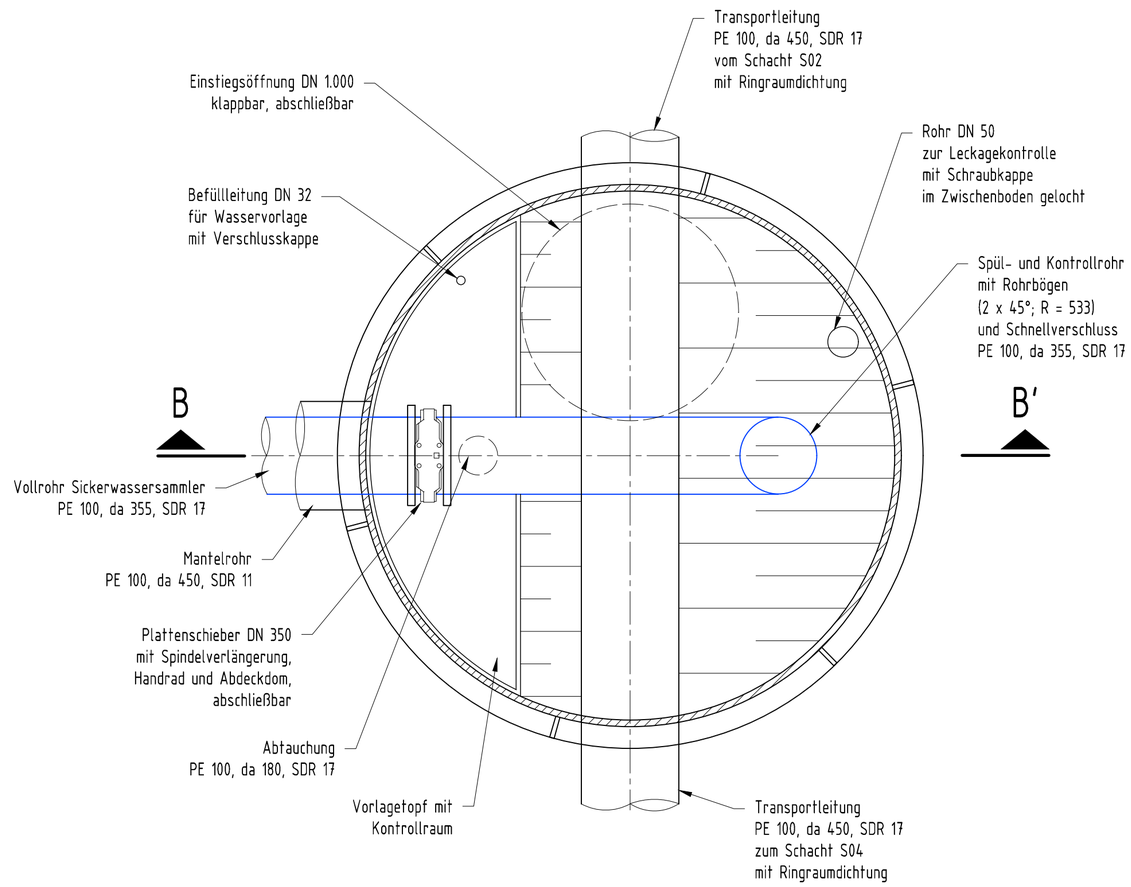

Bauvorhaben

Errichtung einer DK I - Deponie
Kiessandtagebau Fresdorfer Heide

Auftraggeber

BZR Bauzuschlagstoffe und Recycling GmbH
Saarmunder Weg 50 * 14552 Michendorf OT Wildenbruch
Tel.: +49 (33205) 71141 * Fax: +49 (33205) 71154

Auftragnehmer

HORN & MÜLLER Ingenieurgesellschaft mbH
Arkonastraße 45-49 * 13189 Berlin
Tel.: +49 (30) 470080-0 * Fax.: +49 (30) 470080-80

Projekt-Nr. 13 010 01	Leistungsphase: Genehmigungsplanung	Datum 31.03.2015
bearbeitet Müller		Maßstab 1 : 20
		Blattgröße DIN A2
gezeichnet Boos	Plandarstellung: Detail Sickerwasserschacht S03 Exemplarisch S02, S04 - S06	Höhenbezug DHHN 92
		Lagebezug ohne
geprüft		Plannummer GP-FRE-510

Druckdatum: 30.03.2016

G:\1301001_Fresdorfer Heide II\02_Maßnahme\03_Ausarbeitungen\01_CAD\01_Planwerk\EP\16.02.18_1301001_DP_Schachtbauwerke.dwg

Dieser Plan ist für die Fa. HORN & MÜLLER urheberrechtlich geschützt.
Das Kopieren oder Vervielfältigen dieses Planes bedarf der Zustimmung der Fa. HORN & MÜLLER.